L'utilizzo di torce e ricambi originali garantisce le prestazioni dichiarate e le qualità di taglio migliori.
Le tabelle di taglio, con relative velocità, sono realizzate usando ricambi originali, la cui configurazione, unitamente alla scelta dei materiali e alle tolleranze di lavorazione, sono alla base della soluzione dei problemi di taglio e permettono infatti:

- alte velocità di taglio (+100% rispetto ai ricambi precedenti, tecnologia Hyper Speed Cut),
- lunga vita del consumabile (+50% rispetto ai ricambi precedenti, tecnologia Extra Life),
- maggiori spessori di taglio (+70%, tecnologia Ultra Cut Capacity),
- migliore qualità di taglio e Kerf ridotto (tecnologia Innovative Thin Cut),
- minore riscaldamento all'interno della torcia,
- maggiore spessore di sfondamento in tempi brevi (tecnologia Multi Piercing).
- riduzione delle parti in movimento all'interno delle torce (tecnologia Cartridge Spring, Brevettata), aumentando l'affidabilità nel tempo.

Inoltre, l'utilizzo di torce e ricambi originali assicura la massima affidabilità del generatore plasma, limitando il surriscaldamento delle schede elettroniche e diminuendo la possibilità di rottura e cortocircuito dei componenti.

Genuine torches and consumable guarantee the declared performance and the best cutting quality.
The cutting tables with the relative speeds are realized using genuine consumable parts, their configuration, together with the choice of materials and processing tolerances, are the basis of the solution of the cutting problems and in fact, allow:

- high cutting speeds (+100% compared to the previous parts, Hyper Speed Cut technology),
- consumable long life (+50% compared to the previous parts, Extra Life technology),
- greater cutting thickness (+70%, Ultra Cut Capacity technology),
- better cutting quality and reduced Kerf (Innovative Thin Cut technology),
- less heating inside the torch,
- greater and quicker piercing thickness (Multi Piercing technology).
- reduction of moving parts inside torches (Cartridge Spring Technology, Patented), increasing their reliability over time.

Furthermore, the genuine torches and consumables guarantee maximum reliability of the plasma power source, thereby limiting the overheating of the electronic boards and reducing the possibility of component breakage and short circuits.

Die Verwendung von Schneidbrennern und Originalersatzteilen gewährleistet die angegebenen Leistungen und die bessere Schnittqualität.
Die Schneidtabellen mit den entsprechenden Geschwindigkeiten wurden unter Verwendung von Originalersatzteilen erstellt. Die Konfiguration der Verschleißteile bildet zusammen mit der Wahl der Materialien und den Bearbeitungstoleranzen die Grundlage für die Lösung der Schnittprobleme, dadurch wird nämlich Folgendes möglich:

- hohe Schnittgeschwindigkeit (+100% im Vergleich zu den vorherigen Ersatzteilen, Technologie Hyper Speed Cut)
- lange Lebensdauer der Verschleißteile (+50% im Vergleich zu den vorherigen Ersatzteilen, Technologie Extra Life)
- größere Schnittstärken (+70% Technologie Ultra Cut Capacity)
- bessere Schnittqualität und reduzierter Schneidspalt (Technologie Innovative Thin Cut)
- geringere Hitzeentwicklung im Inneren des Schneidbrenners
- größere Durchdringungsstärke in kürzerer Zeit (Technologie Multi Piercing)

Außerdem gewährleistet der Gebrauch von Originalersatzteilen die maximale Zuverlässigkeit der Plasma-Stromquelle, da die Überhitzung der elektronischen Platinen vermieden und die Möglichkeit von Brüchen und Kurzschluss an den Komponenten verringert wird.

L'utilisation de torches et pièces originales garantit les performances déclarées et les meilleures qualités de découpe.
Les tableau de découpe avec les vitesses relatives sont réalisés en utilisant les pièces originales et la configuration même des pièces consommables avec le choix des matériaux et les tolérances de travail, ils sont à la base des problèmes de découpe et permettent en effet :

- hautes vitesses de découpe (+100% par rapport aux pièces précédentes, technologie Hyper Speed Cut),
- une longue vie des consommables (+50% par rapport aux pièces précédentes, technologie Extra life),
- majeures épaisseurs de découpe (+70%, technologie Ultra Cut Capacity),
- meilleure qualité de découpe et Kerf réduit (technologie Innovative Thin Cut)
- réchauffement moindre à l'intérieur de la torche.
- épaisseur majeure de percée en peu de temps (technologie Multi Piercing).

En outre, l'utilisation de torches et pièces originales assure la fiabilité maximum du générateur plasma, en limitant le réchauffement des platines électroniques et en diminuant la possibilité de rupture et de court-circuit des composants utilisés.

Il nuovo **connettore ESA Fast** permette di collegare e scollegare la torcia per taglio plasma velocemente, senza l'uso di utensili.
The new **ESA Fast connector** allows the plasma-cutting torch to be connected and disconnected quickly, no tools are needed.
Der neue **Stecker ESA-Fast** ermöglicht einen schnellen Anschluss und das ebenso schnelle Trennen des Plasmaschneidbrenners ohne Werkzeuge.
Le nouveau **connecteur ESA Fast** permet de connecter et de déconnecter la torche de découpe au plasma rapidement, sans utiliser d'outils.

Codice Code Best.-Nr. Code	Descrizione / Description Beschreibung / Description		Per mod. For item Für Mod. Pour mod.
535447	Torcia manuale P25; 4 m attacco diretto 4 m; P25 hand torch with direct connection P25-Handbrenner, 4 m, mit Direktkupplung Torche manuelle P25; 4 m, raccord direct		PLASMA 30-16
535411	Torcia manuale ECF-71; 4 m attacco EASY FIT 4 m; ECF-71 hand torch with EASY FIT connection ECF-71-Handbrenner, 4 m, mit EASY FIT-Kupplung Torche manuelle ECF-71; 4 m, raccord EASY FIT		PLASMA 57 COMPRESSOR
535442	Torcia manuale ECF-71; 6 m, attacco rapido 6 m; ECF-71 hand torch with central adaptor ECF-71-Handbrenner, 6 m, Schnellkupplung Torche manuelle ECF-71; 6 m, raccord rapide	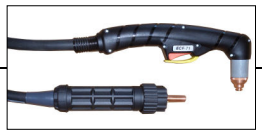	PLASMA 51 PFC PLASMA 735 LCD PLASMA 1360 LCD PLASMA 1880 LCD
535441	Torcia manuale ECF-71; 12 m, attacco rapido 12 m; ECF-71 hand torch with central adaptor ECF-71-Handbrenner, 12 m, Schnellkupplung Torche manuelle ECF-71; 12 m, raccord rapide		
535440	Torcia automatica ECF-71; 6 m, attacco rapido 6 m; ECF-71 machine torch with central adaptor ECF-71-Maschinenbrenner; 6 m, Schnellkupplung Torche automatique ECF-71; 6 m, raccord rapide	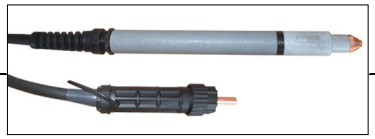	
535439	Torcia automatica ECF-71; 12 m, attacco rapido 12 m; ECF-71 machine torch with central adaptor ECF-71-Maschinenbrenner; 12 m, Schnellkupplung Torche automatique ECF-71; 12 m, raccord rapide		
535514	Torcia manuale ECF-71C; 4 m attacco EASY FIT 4 m; ECF-71C hand torch with EASY FIT connection ECF-71C-Handbrenner, 4 m, mit EASY FIT-Kupplung Torche manuelle ECF-71C; 4 m, raccord EASY FIT		PLASMA 46 COMPRESSOR

TORCE PLASMA
PLASMA TORCHES
PLASMABRENNER
TORCHES PLASMA

Codice Code Best.-Nr. Code	Descrizione / Description Beschreibung / Description	Per mod. For item Für Mod. Pour mod.
535408	Torcia manuale ECF-121; 6 m attacco ESA Fast 6 m; ECF-121 hand torch with ESA Fast connection ECF-121-Handbrenner; 6 m, mit ESA Fast-Kupplung Torche manuelle ECF-121; 6 m, raccord ESA Fast	THUNDER CUT 50 THUNDER CUT 70 THUNDER CUT 105 THUNDER CUT 125
535407	Torcia manuale ECF-121; 12 m attacco ESA Fast 12 m; ECF-121 hand torch with ESA Fast connection ECF-121-Handbrenner; 12 m, mit ESA Fast-Kupplung Torche manuelle ECF-121; 12 m, raccord ESA Fast	
540099.B	Kit ricambi “STARTING KIT 45 A” per art. 444 - Consumables kit “STARTING KIT 45 A” for item 444 Verschleissteileset “STARTING KIT 45 A” für Art. 444 - Kit consommables “STARTING KIT 45 A” pour art. 444	
540117.B	Kit ricambi “STARTING KIT 70 A” per art. 445 - Consumables kit “STARTING KIT 70 A” for item 445 Verschleissteileset “STARTING KIT 70 A” für Art. 445 - Kit consommables “STARTING KIT 70 A” pour art. 445	
540118.B	Kit ricambi “STARTING KIT 105 A” per art. 446 - Consumables kit “STARTING KIT 105 A” for item 446 Verschleissteileset “STARTING KIT 105 A” für Art. 446 - Kit consommables “STARTING KIT105 A” pour art. 446	
540120.B	Kit ricambi “STARTING KIT 125 A” per art. 447 - Consumables kit “STARTING KIT 125 A” for item 447 Verschleissteileset “STARTING KIT 125 A” für Art. 447 - Kit consommables “STARTING KIT125 A” pour art. 447	
535438	Torcia manuale ECF-131; 6 m, attacco rapido 6 m, ECF-131 hand torch, central adaptor ECF-131-Handbrenner, 6 m, Schnellkupplung Torche manuelle ECF-131; 6 m, raccord rapide	PLASMA 1260 LCD
535437	Torcia manuale ECF-131; 12 m, attacco rapido 12 m, ECF-131 hand torch, central adaptor ECF-131-Handbrenner, 12 m, Schnellkupplung Torche manuelle ECF-131; 12 m, raccord rapide	
535436	Torcia automatica ECF-131; 6 m, attacco rapido 6 m, ECF-131 machine torch, central adaptor ECF-131-Maschinenbrenner, 6 m, Schnellkupplung Torche automatique ECF-131; 6 m, raccord rapide	
535435	Torcia automatica ECF-131; 12 m, attacco rapido 12 m, ECF-131 machine torch, central adaptor ECF-131-Maschinenbrenner, 12 m, Schnellkupplung Torche automatique ECF-131; 12 m, raccord rapide	
535461	Torcia manuale ECF-181; 6 m, attacco rapido 6 m, ECF-181 hand torch, central adaptor ECF-181-Handbrenner, 6 m, Schnellkupplung Torche manuelle ECF-181; 6 m, raccord rapide	PLASMA 1360 LCD PLASMA 1880 LCD
535463	Torcia manuale ECF-181; 12 m, attacco rapido 12 m, ECF-181 hand torch, central adaptor ECF-181-Handbrenner, 12 m, Schnellkupplung Torche manuelle ECF-181; 12 m, raccord rapide	
535462	Torcia automatica ECF-181; 6 m, attacco rapido 6 m, ECF-181 machine torch, central adaptor ECF-181-Maschinenbrenner, 6 m, Schnellkupplung Torche automatique ECF-181; 6 m, raccord rapide	
535464	Torcia automatica ECF-181; 12 m, attacco rapido 12 m, ECF-181 machine torch, central adaptor ECF-181-Maschinenbrenner, 12 m, Schnellkupplung Torche automatique ECF-181; 12 m, raccord rapide	
535519	Torcia manuale CP 180C MAR; 6 m, attacco ESA Fast, senza consumabili 6 m, CP 180C MAR hand torch, ESA Fast connection, without consumbales CP 180C MAR, Handbrenner; 6 m, ESA Fast-Verbindung, ohne Verschleissteilen Torche manuelle CP 180C MAR; 6 m, raccord ESA Fast, sans consommables	PLASMA 1980 LCD
535521	Torcia manuale CP 180C MAR 15 m, attacco ESA Fast, senza consumabili 15 m, CP 180C MAR hand torch, ESA Fast connection, without consumbales CP 180C MAR, Handbrenner; 15 m, ESA Fast-Verbindung, ohne Verschleissteilen Torche manuelle CP 180C MAR; 15 m, raccord ESA Fast, sans consommables	
535520	Torcia automatica CP 180C DAR; 6 m, attacco ESA Fast, senza consumabili 6 m, CP 180C DAR machine torch, ESA Fast connection, without consumbales CP 180C DAR, Maschinenbrenner; 6 m, ESA Fast-Verbindung, ohne Verschleissteilen Torche automatique CP 180C DAR; 6 m, raccord ESA Fast, sans consommables	
535522	Torcia automatica CP 180C DAR; 15 m, attacco ESA Fast, senza consumabili 15 m, CP 180C DAR machine torch, ESA Fast connection, without consumbales CP 180C DAR, Maschinenbrenner; 15 m, ESA Fast-Verbindung, ohne Verschleissteilen Torche automatique CP 180C DAR; 15 m, raccord ESA Fast, sans consommables	

Codice Code Best.-Nr. Code	Descrizione / Description Beschreibung / Description	Per mod. For item Für Mod. Pour mod.
540183.B	Starting kit per torcia manuale CP 180C MAR (180A) Consumables kit “STARTING KIT for hand torch CP 180C MAR (180A) Verschleissteileset “STARTING KIT” für Handbrenner CP 480C MAR (180A) Kit consommables “STARTING KIT” pour torche manuelle CP 180C MAR (180A)	PLASMA 1980 LCD
540184.B	Starting kit per torcia automatica CP 180C DAR (180A) Consumables kit “STARTING KIT for machine torch CP 180C DAR (180A) Verschleissteileset “STARTING KIT” für Maschinenbrenner CP 480C DAR (180A) Kit consommables “STARTING KIT” pour torche automatique CP 180C DAR (180A)	
535497	Torcia manuale P70; 6 m, attacco rapido 6 m, P70 hand torch, central adaptor P70-Handbrenner, 6 m, Schnellkupplung Torche manuelle P70; 6 m, raccord rapide 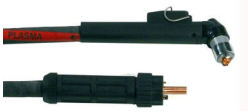	PLASMA 77 HF
535498	Torcia automatica P70; 6 m, attacco rapido 6 m, P70 machine torch, central adaptor P70-Maschinenbrenner, 6 m, Schnellkupplung Torche automatique P70; 6 m, raccord rapide	
535465	 Torcia manuale ECF-131 con inclinazione a 15°, impugnatura da 1,30 m e connessione EASY FIT ECF-131 hand torch with 15° inclination, 1.30 m grip and EASY FIT connection ECF-131-Handbrenner mit 15°-Neigung, 1,30 m langen Griff und EASY FIT-Verbindung Torche manuelle ECF-131 avec inclinaison de 15°, manche de 1,30 m et raccord EASY FIT	PLASMA 1260 LCD PLASMA 1360 LCD PLASMA 1880 LCD
Inclinazioni diverse su richiesta - Different inclinations upon request Verschiedene Neigungen auf Anfrage - Différentes inclinaisons (sont disponibles) sur demande		
535472	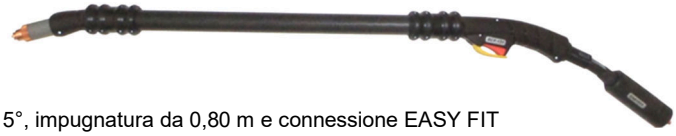 Torcia manuale ECF-131 con inclinazione a 15°, impugnatura da 0,80 m e connessione EASY FIT ECF-131 hand torch with 15° inclination, 0.80 m grip and EASY FIT connection ECF-131-Handbrenner mit 15°-Neigung, 0,80 m langen Griff und EASY FIT-Verbindung Torche manuelle ECF-131 avec inclinaison de 15°, manche de 0,80 m et raccord EASY FIT	
Inclinazioni diverse su richiesta - Different inclinations upon request Verschiedene Neigungen auf Anfrage - Différentes inclinaisons (sont disponibles) sur demande		
356587	Cavo torcia da 7,5 m con EASY FIT per torce cod. 535465 e 535472 7.5 m torch cable with EASY FIT for torches code 535465 and 535472 Brennerkabel, 7,5 m, mit EASYFIT für Brenner 535465 und 535472 Câble torche de 7,5 m avec EASY FIT pour torches code 535465 et 535472	
356588	Cavo torcia da 15 m con EASY FIT per torce cod. 535465 e 535472 15 m torch cable with EASY FIT for torches code 535465 and 535472 Brennerkabel, 15 m, mit EASYFIT für Brenner 535465 und 535472 Câble torche de 15 m avec EASY FIT pour torches code 535465 et 535472	

Accessori per facilitare le operazioni di taglio
Accessories to facilitate cutting operations
Zubehör zur Erleichterung der Schneidarbeiten
Accessoires pour faciliter les opérations de découpe

Codice Code Best-Nr. Code	Descrizione / Description Beschreibung / Description	Per mod. For item Für Mod. Pour mod.
356436	Kit Bevel Bevel tool kit Werkzeugsatz Kit Bevel	TORCIA / TORCH BRENNER / TORCHE ECF-71 ECF-121 ECF-131
309467	Kit ACCURACY CUT per taglio lineare con lame inox da 80 cm ACCURACY CUT kit for linear cutting with stainless steel blades of 80 cm ACCURACY CUT Kit für lineales Schneiden mit rostfreie Klingen vom 80 cm Kit ACCURACY CUT pour découpe linéaire avec lames en acier inoxydables de 80 cm	TUTTI ALL ALLE TOUS
309468	Kit ACCURACY CUT per taglio angolare con lame inox da 40 cm ACCURACY CUT kit for angular cutting with stainless steel blades of 40 cm ACCURACY CUT Kit für winkelförmiges Schneiden mit rostfreie Klingen vom 40 cm Kit ACCURACY CUT pour découpe d'angle avec lames en acier inoxydables de 40 cm	
356765	Kit con 5 lame inox da 80 cm Kit of 5 stainless steel blades of 80 cm Kit mit 5 rostfreie Klingen vom 80 cm Kit avec 5 lames en acier inoxydables de 80 cm	
356766	Kit con 5 lame inox da 40 cm Kit of 5 stainless steel blades of 40 cm Kit mit 5 rostfreie Klingen von 40 cm Kit avec 5 lames en acier inoxydables de 40 cm	
309461	Kit compasso a carrello Wheeled compasses Kreisschneideset mit Fahrgestell Kit compas à chariot	TORCIA / TORCH BRENNER / TORCHE P70
309462	Kit compasso a carrello Wheeled compasses Kreisschneideset mit Fahrgestell Kit compas à chariot	TORCIA / TORCH BRENNER / TORCHE P25 ECF-131
309464	Kit compasso a carrello Wheeled compasses Kreisschneideset mit Fahrgestell Kit compas à chariot	TORCIA / TORCH BRENNER / TORCHE ECF-71 ECF-121
309465	Kit compasso a carrello Wheeled compasses Kreisschneideset mit Fahrgestell Kit compas à chariot	TORCIA / TORCH BRENNER / TORCHE ECF-181
309466	Kit compasso a carrello Wheeled compasses Kreisschneideset mit Fahrgestell Kit compas à chariot	TORCIA / TORCH BRENNER / TORCHE CP 180C

Codice Code Best-Nr. Code	Descrizione / Description Beschreibung / Description	Per mod. For item Für Mod. Pour mod.
356435	Carrello per compasso Wheeled torch holder Fahrgestell für Kreisschneidevorrichtung Chariot pour compas	TORCIA / TORCH BRENNER / TORCHE ECF-181
356437	Carrello per compasso Wheeled torch holder Fahrgestell für Kreisschneidevorrichtung Chariot pour compas	TORCIA / TORCH BRENNER / TORCHE ECF-71 ECF-121
356450	Carrello per compasso Wheeled torch holder Fahrgestell für Kreisschneidevorrichtung Chariot pour compas	TORCIA / TORCH BRENNER / TORCHE P25 ECF-131
356458	Carrello per compasso Wheeled torch holder Fahrgestell für Kreisschneidevorrichtung Chariot pour compas	TORCIA / TORCH BRENNER / TORCHE P70
356764	Carrello per compasso Wheeled torch holder Fahrgestell für Kreisschneidevorrichtung Chariot pour compas	TORCIA / TORCH BRENNER / TORCHE CP 180C

Ampia gamma di consumabili - Wide range of consumables
Große Auswahl an Verbrauchsmaterialien - Large gamme de consommables

Consumabili per taglio a contatto - *Consumables for contact cutting* - Kontaktschneidverschleißteile - *Consommables pour découpe par contact*

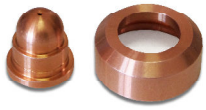

Consumabili Precision Cut
Precision Cut consumables
Verschleißteile Precision Cut
Consommables Precision Cut

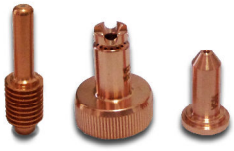

Consumabili lunghi - *Long consumables*
Lange Verschleißteile - *Consommables longs*

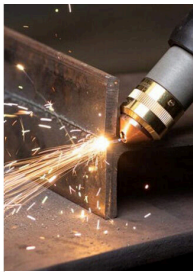

Cartuccia Razor Cut
Razor Cut cartridge
Razor Cut Patrone
Cartouche Razor Cut -

I consumabili Razor Cut consentono di tagliare sporgenze, aggetti e alette il più vicino possibile alla base senza perforare o danneggiare il pezzo in lavorazione, lasciando un materiale residuo minimo. L'angolo di 45 gradi dell'arco aumenta le possibilità di riutilizzo delle parti tagliate.

Razor Cut consumables allow you to cut overhangs, lugs and protrusions as close to the base as possible without piercing or damaging the workpiece and leaving minimal residual material. The 45 degree angle of the arc increases the chances of reusing the cut parts.

Mit Razor Cut-Verschleißteilen können Sie Vorsprünge, Laschen und Rippen so nah wie möglich an der Basis schneiden, ohne das Werkstück zu durchbohren oder zu beschädigen und nur minimales Restmaterial zu hinterlassen. Der 45-Grad-Winkel des Bogens erhöht die Chancen auf eine Wieder–verwendung den geschnittenen Teilen.

Les consommables Razor Cut vous permettent de couper les saillies, les pattes et les ailettes, aussi près que possible de la base, sans percer ni endommager la pièce, en laissant un minimum de résidus. L'angle de l'arc de 45 degrés augmente les chances de réutilisation des pièces découpées.

I consumabili sono forniti confezionati in blister o in mini kit.
The consumables are supplied packed in blisters or in mini kit.
Die Verschleißteile werden in Blisterverpackung oder in Minikit geliefert .
Les consommables sont fournis sous emballage blister ou mini kit

MINI KIT

Assortimento base di consumabili originali, ottimizzato per ciascun modello di generatore, per ottenere le migliori prestazioni dal proprio impianto di taglio al plasma.
Basic assortment of genuine consumables, optimized for each model of power source, to get the best performance from your plasma cutting system.
Grundsortiment an Originalverschleissteilen, optimiert für jeden Stromquellentyp, um die beste Leistung ihres Plasmaschneidsystems zu erzielen.
Assortiment de base de consommables originaux, optimisés pour chaque modèle de source d'alimentation, pour obtenir les meilleures performances de votre système de coupage plasma.

Codice - Code Best-Nr. Code	Descrizione / Description Beschreibung / Description
540119.B **40 A**	**MINI KIT per torcia manuale - for hand torch - für Handbrenner - pour torche manuelle P25 (40 A)** n. 5 - 356551 elettrodo - electrode - Elektrode - électrode n. 2 - 356553 diffusore - diffusor - Diffusor - diffuseur n. 5 - 356651 ugello a contatto - contact nozzle - Kontaktdüse - buse contact (40 A) n. 1 - 356648 porta ugello a contatto - contact nozzle holder - Kontaktdüsenhalter - porte-buse contact n. 2 - 356649 protezione taglio a contatto - contact cutting shield cap - Kontaktschneidschutz - protection pour découpe contact
540130.B **45 A**	**MINI KIT per torcia manuale - for hand torch - für Handbrenner - pour torche manuelle ECF-71/ ECF-71C / ECF-121 (45 A)** n. 5 - 356555 elettrodo - electrode - Elektrode - électrode n. 1 - 356556 diffusore – diffusor - Diffusor - diffuseur n. 5 - 356557 ugello - nozzle - Düse - buse (45 A) n. 1 - 356657 porta ugello - nozzle holder - Düsenhalter - porte-buse n. 1 - 356559 protezione taglio a contatto - contact cutting shield cap - Kontaktschneidschutz - protection pour découpe contact n. 1 - 356561 elettrodo lungo - extended electrode - lange Elektrode - électrode longue n. 1 - 356562 ugello lungo - extended nozzle - lange Düse - buse longue (45 A) n. 1 - 356564 protezione lunga - extended shield cap - langer Kontaktschneidschutz - protection longue

Codice - Code Best-Nr. Code	Descrizione / Description Beschreibung / Description **MINI KIT**
540131.B **70 A**	**MINI KIT per torcia manuale - for hand torch - für Handbrenner - pour torche manuelle ECF-71 / ECF-121 (70 A)** n. 5 - 356555 elettrodo - electrode - Elektrode - électrode n. 1 - 356556 diffusore - diffusor - Diffusor - diffuseur n. 5 - 356560 ugello - nozzle - Düse - buse (70 A) n. 1 - 356657 porta ugello - nozzle holder - Düsenhalter - porte-buse n. 1 - 356559 protezione taglio a contatto - contact cutting shield cap - Kontaktschneidschutz - protection pour découpe contact n. 1 - 356561 elettrodo lungo - extended electrode - lange Elektrode - électrode longue n. 1 - 356563 ugello lungo - extended nozzle - lange Düse - buse longue (70 A) n. 1 - 356564 protezione lunga - extended shield cap - langer Kontaktschneidschutz - protection longue
540165.B **105 A**	**MINI KIT per torcia manuale - for hand torch - für Handbrenner - pour torche manuelle ECF-121 (105 A)** n. 5 - 356555 elettrodo - electrode - Elektrode - électrode n. 1 - 356301 diffusore - diffusor - Diffusor - diffuseur n. 5 - 356306 ugello - nozzle - Düse - buse (105 A) n. 1 - 356304 porta ugello - nozzle holder - Düsenhalter - porte-buse n. 1 - 356308 protezione taglio a contatto - contact cutting shield cap Kontaktschneidschutz - protection pour découpe contact n. 1 - 356561 elettrodo lungo - extended electrode - lange Elektrode - électrode longue n. 1 - 356302 ugello lungo - extended nozzle - lange Düse - buse longue (105 A) n. 1 - 356305 protezione lunga - extended shield cap - langer Kontaktschneidschutz - protection longue
540166.B **125 A**	**MINI KIT per torcia manuale - for hand torch - für Handbrenner - pour torche manuelle ECF-121 (125 A)** n. 5 - 356555 elettrodo - electrode - Elektrode - électrode n. 1 - 356301 diffusore - diffusor - Diffusor - diffuseur n. 5 - 356307 ugello - nozzle - Düse - buse (125 A) n. 1 - 356304 porta ugello - nozzle holder - Düsenhalter - porte-buse n. 1 - 356308 protezione taglio a contatto - contact cutting shield cap Kontaktschneidschutz - protection pour découpe contact n. 1 - 356561 elettrodo lungo - extended electrode - lange Elektrode - électrode longue n. 1 - 356303 ugello lungo - extended nozzle - lange Düse - buse longue (125 A) n. 1 - 356305 protezione lunga - extended shield cap - langer Kontaktschneidschutz - protection longue
540155.B **125 A**	**MINI KIT per torcia manuale - for hand torch - für Handbrenner - pour torche manuelle ECF-131 (125 A)** n. 5 - 356601 elettrodo - electrode - Elektrode - électrode n. 1 - 356610 diffusore - diffusor - Diffusor - diffuseur n. 5 - 356615 ugello - nozzle - Düse - buse (125 A) n. 1 - 356664 porta ugello - nozzle holder - Düsenhalter - porte-buse n. 1 - 356613 protezione taglio a contatto - contact cutting shield cap - Kontaktschneidschutz - protection pour découpe contact n. 1 - 356668 elettrodo lungo - extended electrode - lange Elektrode - électrode longue n. 1 - 356672 ugello lungo - extended nozzle - lange Düse - buse longue (125 A) n. 1 - 356673 protezione lunga - extended shield cap - langer Kontaktschneidschutz - protection longue
540134.B **130 A** **160 A**	**MINI KIT per torcia manuale - for hand torch - für Handbrenner - pour torche manuelle ECF-181 (130 - 160 A)** n. 5 - 356626 elettrodo - electrode - Elektrode - électrode n. 1 - 356627 diffusore - diffusor - Diffusor - diffuseur n. 5 - 356633 ugello - nozzle - Düse - buse (130 - 160 A) n. 1 - 356637 protezione taglio a contatto - contact cutting shield cap - Kontaktschneidschutz - protection pour découpe contact
540135.B **180 A**	**MINI KIT per torcia manuale - for hand torch - für Handbrenner - pour torche manuelle ECF-181 (180 A)** n. 5 - 356626 elettrodo - electrode - Elektrode - électrode n. 1 - 356627 diffusore - diffusor - Diffusor - diffuseur n. 5 - 356652 ugello - nozzle - Düse - buse (180 A) n. 1 - 356637 protezione taglio a contatto - contact cutting shield cap - Kontaktschneidschutz - protection pour découpe contact

PARTI DI CONSUMO PER TORCE PLASMA

CONSUMABLES FOR PLASMA TORCHES
VERSCHLEISSTEILE FÜR PLASMABRENNER
CONSOMMABLES POUR TORCHES PLASMA

Codice / Code Best-Nr. / Code	Descrizione / Description Beschreibung / Description
PER TORCIA P25 - FOR P25 TORCH - FÜR P25 BRENNER - POUR TORCHE P25	
356448	Testina torcia - Torch head Schneidkopf - Tête torche
356461	Impugnatura con pulsante - Hand grip with button Handgriff mit Taste - Poignée avec bouton
540092.B	Kit ricambi “primo utilizzo” - Consumables kit “first use” Verschleissteileset “Erste Verwendung” - Kit consommables “première utilisation”
540095.B	Kit ricambi taglio contatto - Consumables kit for contact cutting Verschleissteileset für Kontaktschneiden - Kit consommables pour découpe par contact
356438	Anello di tenuta testina OR (20 pezzi) - O-Ring for torch head (20 pieces) O-Ring-Dichtung für Schneidkopf (20 Stück) - Bague d’étanchéité (OR) pour tête (20 pièces)
356550.B	Ugello Ø 0,6 (20 A) mm - Ø 0,6 mm (20 A) nozzle Düse, Ø 0,6 mm (20 A) - Buse Ø 0,6 mm (20 A)
356622.B	Ugello Ø 0,8 (30 A) mm - Ø 0,8 mm (30 A) nozzle Düse, Ø 0,8 mm (30 A) - Buse Ø 0,8 mm (30 A)
356551.B	Elettrodo - Electrode Elektrode - Electrode
356552.B	Portaugello 4 fori - Nozzle holder with 4 holes Düsenhalter mit 4 Loche - Porte-buse avec 4 trous
356553.B	Diffusore isolante - Insulating diffusor Isolierender Diffusor - Diffuseur isolant
356648.B	Portaugello 6 fori per distanziale contatto - Nozzle holder with 6 holes for contact spacer Düsenhalter mit 6 Loche für Kontaktdistanzstück - Porte-buse avec 6 trous pour entretoise contact
356649.B	Protezione taglio a contatto - Contact cutting shield cap Kontaktschneidschutz - Protection pour découpe par contact
356651.B	Ugello fino a 40 A per distanziale contatto - Nozzle up to 40 A for contact spacer Düse, bis zu 40 A für Kontaktdistanzstück - Buse jusqu’à 40 A pour entretoise contact

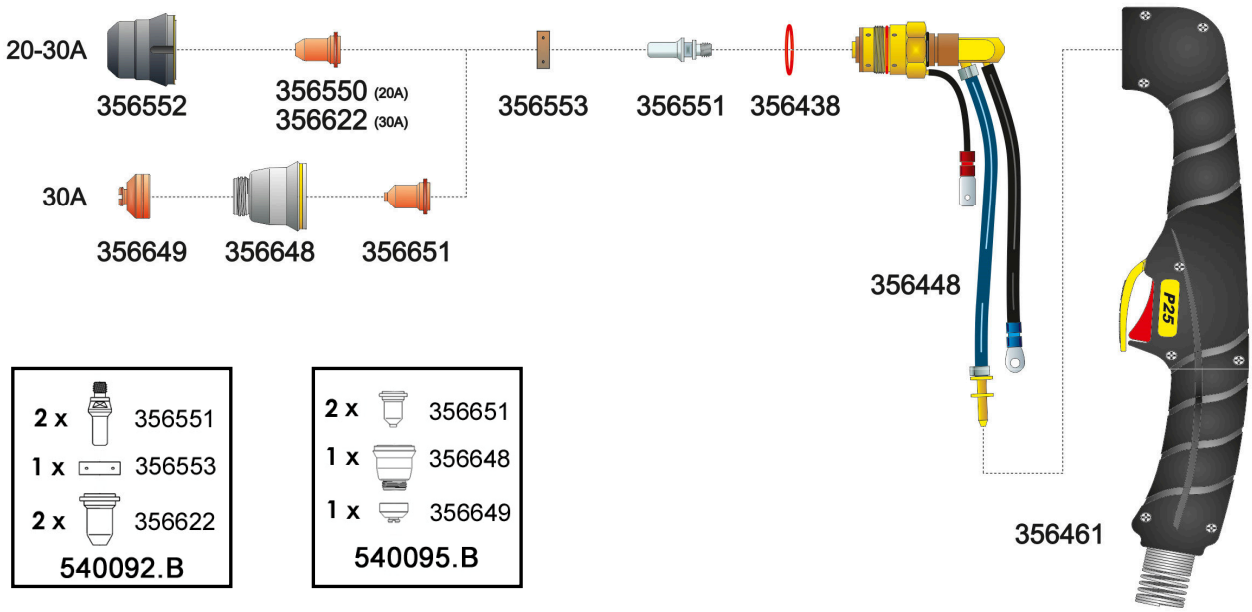

PER TORCE ECF-71 E ECF-71C - FOR ECF-71 AND ECF-71C TORCHES
FÜR ECF-71 UND ECF-71C BRENNER - POUR TORCHES ECF-71 ET ECF-71C

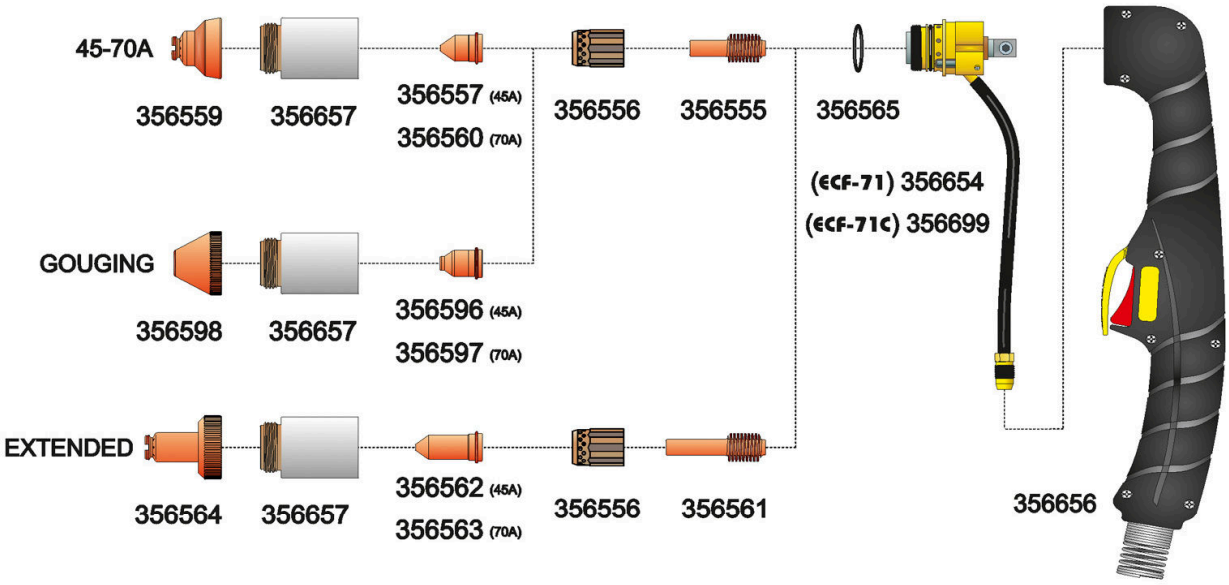

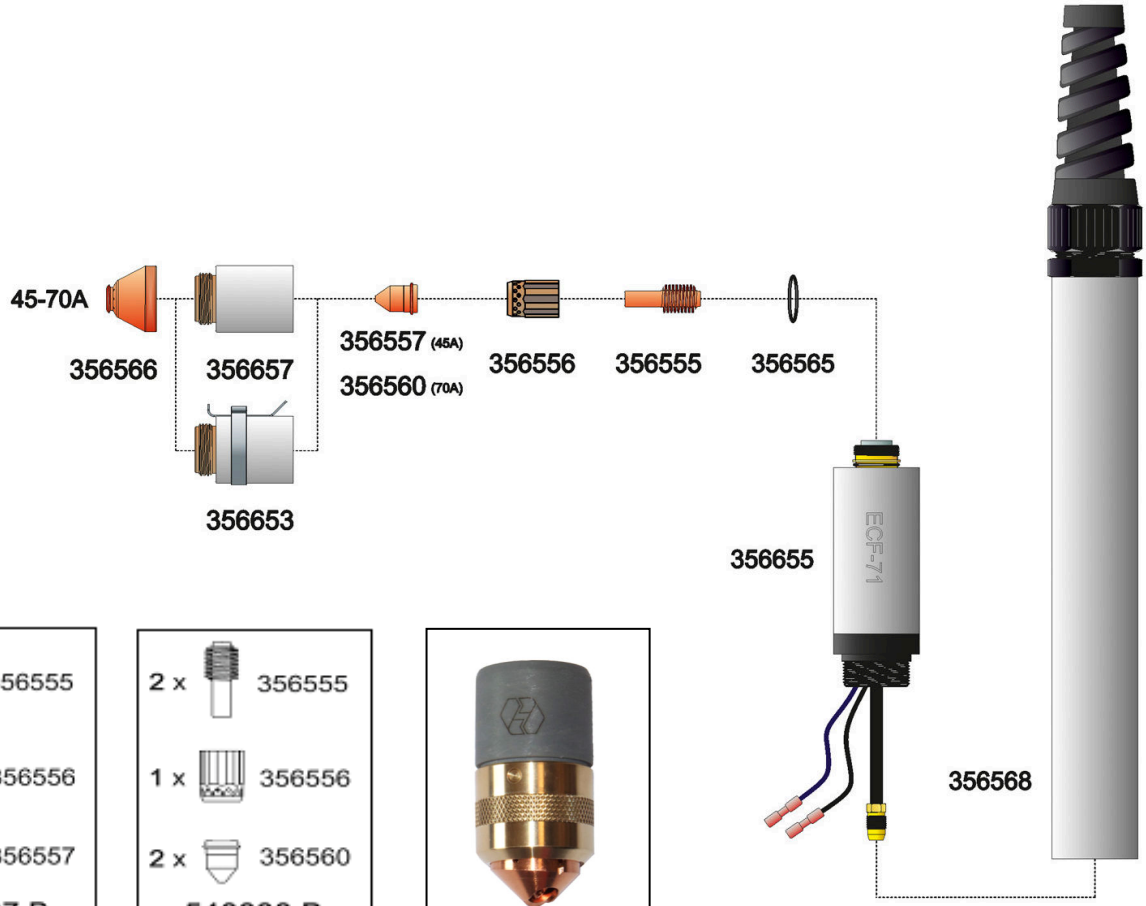

2 x 356555 1 x 356556 2 x 356557 **540087.B**	2 x 356555 1 x 356556 2 x 356560 **540088.B**	
Per / For / Für / Pour Art. 442 / 444 / 452 472 / 482	Per / For / Für / Pour Art. 445 / 454 / 455	**356762.B** Razor Cut (70 A)

Codice / Code Best-Nr. / Code	Descrizione / Description Beschreibung / Description	Blister Conf. / Packag. Pkt. / Embal.
PER TORCE ECF-71 E ECF-71C - FOR ECF-71 AND ECF-71C TORCHES FÜR ECF-71 UND ECF-71C BRENNER - POUR TORCHES ECF-71 ET ECF-71C		**Pz./ pcs./Stck.**
356654	Testina per torcia manuale ECF-71 - ECF-71 Hand torch head Schneidkopf für Handbrenner - Tête pour torche manuelle	
356699	Testina per torcia manuale ECF-71C - ECF-71C Hand torch head Schneidkopf für Handbrenner ECF-71C - Tête pour torche manuelle ECF-71C	
356655	Testina per torcia automatica - Machine torch head Schneidkopf für Maschinenbrenner - Tête pour torche automatique	
356693	Cartuccia accensione per testina ECF-71 - Ignition cartridge for torch head ECF-71 Zündpatrone für ECF-71 Schneidkopf - Cartouche de démarrage pour tête ECF-71	
309271	Chiavetta per cartuccia accensione ECF-71 - Key for ignition cartridge for ECF-71 Montageschlüssel für Patrone ECF-71 - Clé pour monter la cartouche pour ECF-71	
356656	Impugnatura per torcia manuale - Hand grip for hand torch Handgriff für Handbrenner - Poignée pour torche manuelle	
356568	Impugnatura per torcia automatica - Hand grip for machine torch Handgriff für Maschinenbrenner - Poignée pour torche automatique	
356565	Anello di tenuta testina OR (20 pezzi) - O-Ring for torch head (20 pieces) O-Ring-Dichtung für Schneidkopf (20 Stück) - Bague d'étanchéité (OR) pour tête (20 pièces)	
540087.B	Kit ricambi "primo utilizzo" per art. 442, 444, 452, 472 e 482 Consumables kit "first use" for item 442, 444, 452, 472 e 482 Verschleissteileset "Erste Verwendung" für Art. 442, 444, 452, 472 e 482 Kit consommables "première utilisation" pour art. 442, 444, 452, 472 e 482	
540088.B	Kit ricambi "primo utilizzo" per art. 445, 454 e 455 Consumables kit "first use" for item 445, 454 and 455 Verschleissteileset "Erste Verwendung" für Art. 445, 454 und 455 Kit consommables "première utilisation" pour art. 445, 454 et 455	
356555.B	Elettrodo - Electrode - Elektrode - Electrode	10
356556.B	Diffusore isolante - Insulating diffusor Isolierender Diffusor - Diffuseur isolant	2
356557.B	Ugello Ø 0,95 mm (45 A) - Nozzle Ø 0,95 mm (45 A) Düse, Ø 0,95 mm (45 A) - Buse Ø 0,95 mm (45 A)	10
356559.B	Protezione taglio contatto - Contact cutting shield cap Kontaktschneidschutz - Protection pour découpe par contact	2
356560.B	Ugello Ø 1,10 mm (70 A) per art. 454 e 455 - Nozzle Ø 1,10 mm (70 A) for item 454 and 455 Düse, Ø 1,10 mm (70 A) für art. 454 und 455 - Buse Ø 1,10 mm (70 A) pour art. 454 et 455	10
356561.B	Elettrodo lungo - Extended electrode Lange Elektrode - Electrode longue	5
356562.B	Ugello lungo Ø 0,95 mm (45 A) - Extended nozzle Ø 0,95 mm (45 A) Lange Düse, Ø 0,95 mm (45 A) - Buse longue Ø 0,95 mm (45 A)	5
356563.B	Ugello lungo Ø 1,10 mm (70 A) per art. 454-455 Extended nozzle Ø 1,10 mm (70 A) for item 454-455 Lange Düse, Ø 1,10 mm (70 A) für art. 454-455 Buse longue Ø 1,10 mm (70 A) pour art. 454-455	5
356564.B	Protezione taglio contatto ugello lungo Contact shield cap for extended nozzle Kontaktschneidschutz für lange Düse Protection pour coupe par contact pour buse longue	2
356566.B	Protezione ugello per torcia automatica Shield cap for machine torch Düsenschutz für Maschinenbrenner Protection buse pour torche automatique	2
356596.B	Ugello scriccatura (45 A) - Nozzle for gouging (45 A) Düse zum Plasmafugen (45 A) - Buse pour décriquage (45 A)	10
356597.B	Ugello scriccatura (70 A) - Nozzle for gouging (70 A) Düse zum Plasmafugen (70 A) - Buse pour décriquage (70 A)	10
356598.B	Protezione per scriccatura - Protection for gouging Schutz zum Plasmafugen - Protection pour décriquage	2
356653.B	Portaugello con sensore ohmico per banco con terzo asse Nozzle holder with ohmic sensor for cutting table with third axis Düsenhalter mit Buchse ohmschen Sensor für Schneidetisch mit der dritten Achse Porte-buse avec capteur ohmique pour table de coupe avec le troisième axe	1
356657.B	Porta ugello - Nozzle holder - Düsenhalter - Porte-buse	1
356762.B	Cartuccia Razor Cut (70 A) - Razor Cut cartridge (70 A) Razor Cut Patrone (70A) - Cartouche Razor Cut (70 A)	1

PER TORCIA ECF-121 - FOR ECF-121 TORCH - FÜR ECF-121 BRENNER - POUR TORCHE ECF-121

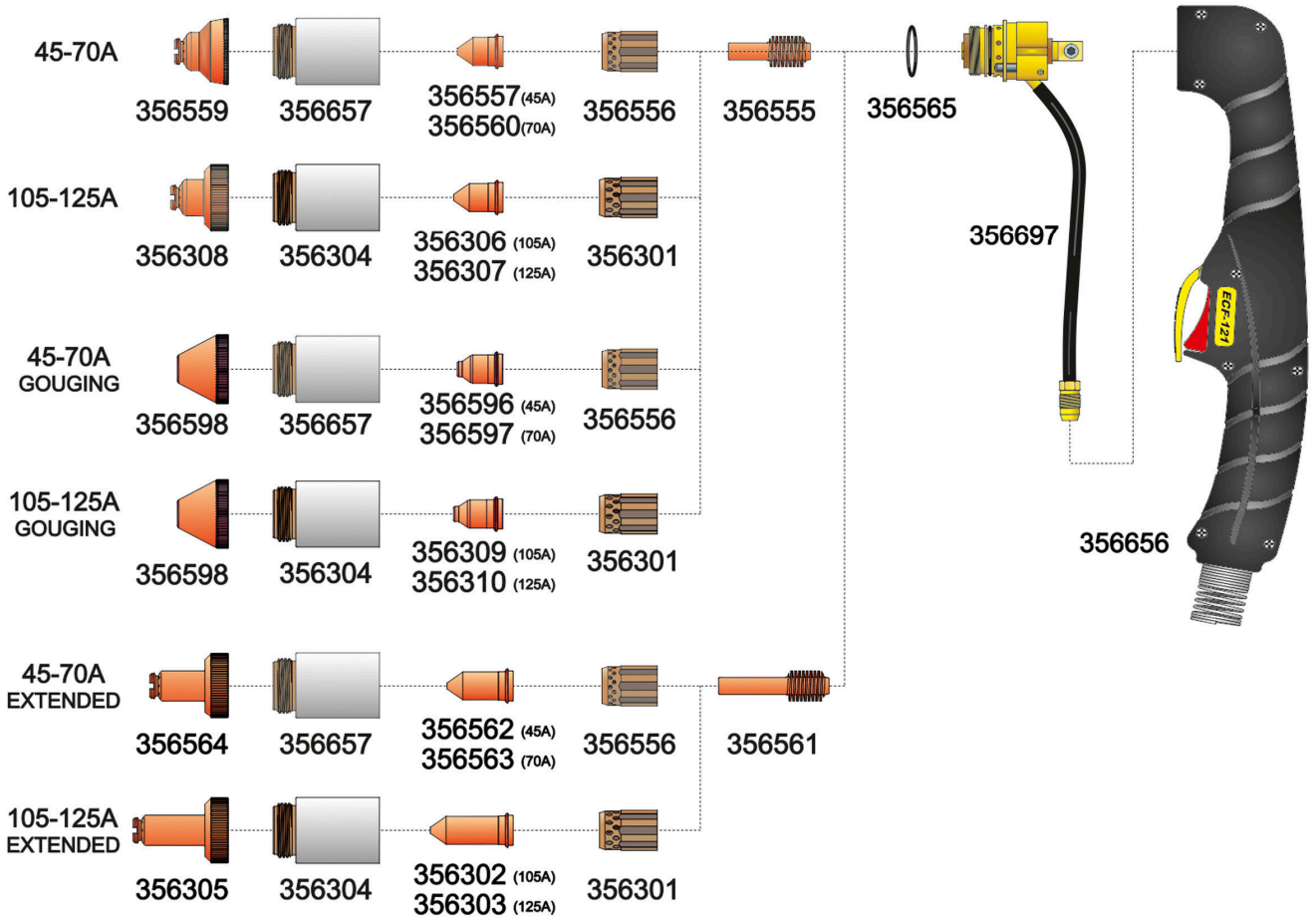

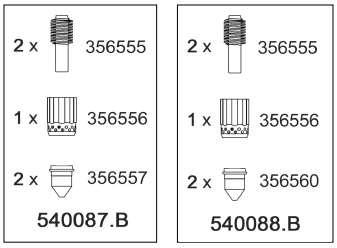

Codice / Code Best-Nr. / Code	Descrizione / Description Beschreibung / Description	Blister Conf. / Packag. Pkt. / Embal.
356697	Testina per torcia manuale - Hand torch head Schneidkopf für Handbrenner - Tête pour torche manuelle	
356656	Impugnatura per torcia manuale - Hand grip for hand torch Handgriff für Handbrenner - Poignée pour torche manuelle	
356565	Anello di tenuta testina OR (20 pezzi) - O-Ring for torch head (20 pieces) O-Ring-Dichtung für Schneidkopf (20 Stück) - Bague d'étanchéité (OR) pour tête (20 pièces)	
540099.B	Kit ricambi "STARTING KIT 45 A" per art. 444 - Consumables kit "STARTING KIT 45 A" for item 444 Verschleissteileset "STARTING KIT 45 A" für Art. 444 - Kit consommables "STARTING KIT 45 A" pour art. 444	
540117.B	Kit ricambi "STARTING KIT 70 A" per art. 445 - Consumables kit "STARTING KIT 70 A" for item 445 Verschleissteileset "STARTING KIT 70 A" für Art. 445 - Kit consommables "STARTING KIT 70 A" pour art. 445	
540118.B	Kit ricambi "STARTING KIT 105 A" per art. 446 - Consumables kit "STARTING KIT 105 A" for item 446 Verschleissteileset "STARTING KIT 105 A" für Art. 446 - Kit consommables "STARTING KIT105 A" pour art. 446	
540120.B	Kit ricambi "STARTING KIT 125 A" per art. 447 - Consumables kit "STARTING KIT 125 A" for item 447 Verschleissteileset "STARTING KIT 125 A" für Art. 447 - Kit consommables "STARTING KIT125 A" pour art. 447	

Codice / Code Best-Nr. / Code	Descrizione / Description Beschreibung / Description	Blister Conf. / Packag. Pkt. / Embal.
PER TORCIA ECF-121 - FOR ECF-121 TORCH - FÜR ECF-121 BRENNER - POUR TORCHE ECF-121		**Pz. / pcs. / Stck.**
540087.B	Kit ricambi "primo utilizzo" per art. 442, 444, 452, 472 e 482 Consumables kit "first use" for item 442, 444, 452, 472 e 482 Verschleissteileset "Erste Verwendung" für Art. 442, 444, 452, 472 e 482 Kit consommables "première utilisation" pour art. 442, 444, 452, 472 e 482	
540088.B	Kit ricambi "primo utilizzo" per art. 445, 454 e 455 Consumables kit "first use" for item 445, 454 and 455 Verschleissteileset "Erste Verwendung" für Art. 445, 454 und 455 Kit consommables "première utilisation" pour art. 445, 454 et 455	
356301.B	Diffusore isolante (105-125 A) - Insulating diffusor (105-125 A) Isolierender Diffusor (105-125 A) - Diffuseur isolant (105-125 A)	2
356302.B	Ugello lungo (105 A) per art. 446 - Extended nozzle (105 A) for item 446 Lange Düse (105 A) für art. 446 - Buse longue (105 A) pour art. 446	5
356303.B	Ugello lungo (125 A) per art. 447 - Extended nozzle (125 A) for item 447 Lange Düse (125 A) für art. 447 - Buse longue (125 A) pour art. 447	5
356304.B	Porta ugello (105-125 A) - Nozzle holder (105-125 A) Düsenhalter (105-125 A) - Porte-buse (105-125 A)	1
356305.B	Protezione taglio contatto ugello lungo (105-125 A) Contact shield cap for extended nozzle (105-125 A) Kontaktschneidschutz für lange Düse (105-125 A) Protection pour coupe par contact pour buse longue (105-125 A)	2
356306.B	Ugello (105 A) per art. 446 - Nozzle (105 A) for item 446 Düse (105 A) für art. 446 - Buse (105 A) pour art. 446	10
356307.B	Ugello (125 A) per art. 447 - Nozzle (125 A) for item 447 Düse (125 A) für art. 447 - Buse (125 A) pour art. 447	10
356308.B	Protezione taglio contatto (105-125 A) Contact cutting shield cap (105-125 A) Kontaktschneidschutz (105-125 A) Protection pour découpe par contact (105-125 A)	2
356309.B	Ugello (105 A) per scriccatura - Nozzle (105 A) for gouging Düse (105 A) zum Plasmafugen - Buse (105 A) pour décriquage	10
356310.B	Ugello (125 A) per scriccatura - Nozzle (125 A) for gouging Düse (125 A) zum Plasmafugen - Buse (125 A) pour décriquage	10
356555.B	Elettrodo - Electrode - Elektrode - Electrode	10
356556.B	Diffusore isolante (45-70 A) - Insulating diffusor (45-70 A) Isolierender Diffusor (45-70 A) - Diffuseur isolant (45-70 A)	2
356557.B	Ugello (45 A) per art. 444 - Nozzle (45 A) for item 444 Düse (45 A) für Art. 444 - Buse (45 A) pour art. 444	10
356559.B	Protezione taglio contatto (45-70 A) Contact cutting shield cap (45-70 A) Kontaktschneidschutz (45-70 A) Protection pour découpe par contact (45-70 A)	2
356560.B	Ugello (70 A) per art. 445 - Nozzle (70 A) for item 445 Düsem (70 A) für art. 445 - Buse (70 A) pour art. 445	10
356561.B	Elettrodo lungo - Extended electrode - Lange Elektrode - Electrode longue	5
356562.B	Ugello lungo (45 A) per art. 444 - Extended nozzle (45 A) for item 444 Lange Düse (45 A) für Art. 444 - Buse longue (45 A) pour art. 444	5
356563.B	Ugello lungo (70 A) per art. 445 - Extended nozzle (70 A) for item 445 Lange Düse (70 A) für art. 445 - Buse longue (70 A) pour art. 445	5
356564.B	Protezione taglio contatto ugello lungo (45-70 A) Contact shield cap for extended nozzle (45-70 A) Kontaktschneidschutz für lange Düse (45-70 A) Protection pour coupe par contact pour buse longue (45-70 A)	2
356596.B	Ugello (45 A) per scriccatura - Nozzle (45 A) for gouging Düse (45 A) zum Plasmafugen - Buse (45 A) pour décriquage	10
356597.B	Ugello (70 A) scriccatura - Nozzle (70 A) for gouging Düse (70 A) zum Plasmafugen - Buse (70 A) pour décriquage	10
356598.B	Protezione per scriccatura - Protection for gouging Schutz zum Plasmafugen - Protection pour décriquage	2
356657.B	Porta ugello (45-70 A) - Nozzle holder (45-70 A) Düsenhalter (45-70 A) - Porte-buse (45-70 A)	1
356762.B	Cartuccia Razor Cut (70 A) per art. 444 e 445 - Razor Cut cartridge (70 A) for item 444 and 445 Patrone Razor Cut (70A) für art. 444 und 445 - Cartouche Razor Cut (70 A) pour art. 444 et 445	1
356763.B	Cartuccia Razor Cut (105A) per art. 446 - Razor Cut cartridge (105 A) for item 446 Razor Cut Patrone (105 A) für art. 446 - Cartouche Razor Cut (105 A) pour art. 446	1

PER TORCIA ECF-131 - FOR ECF-131 TORCH - FÜR ECF-131 BRENNER - POUR TORCHE ECF-131

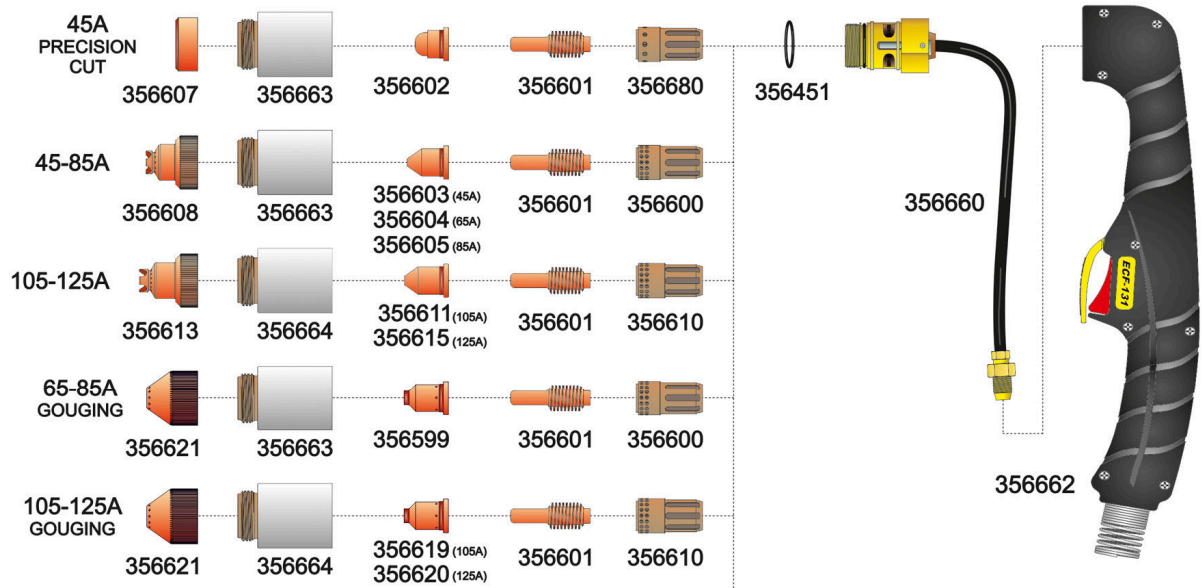

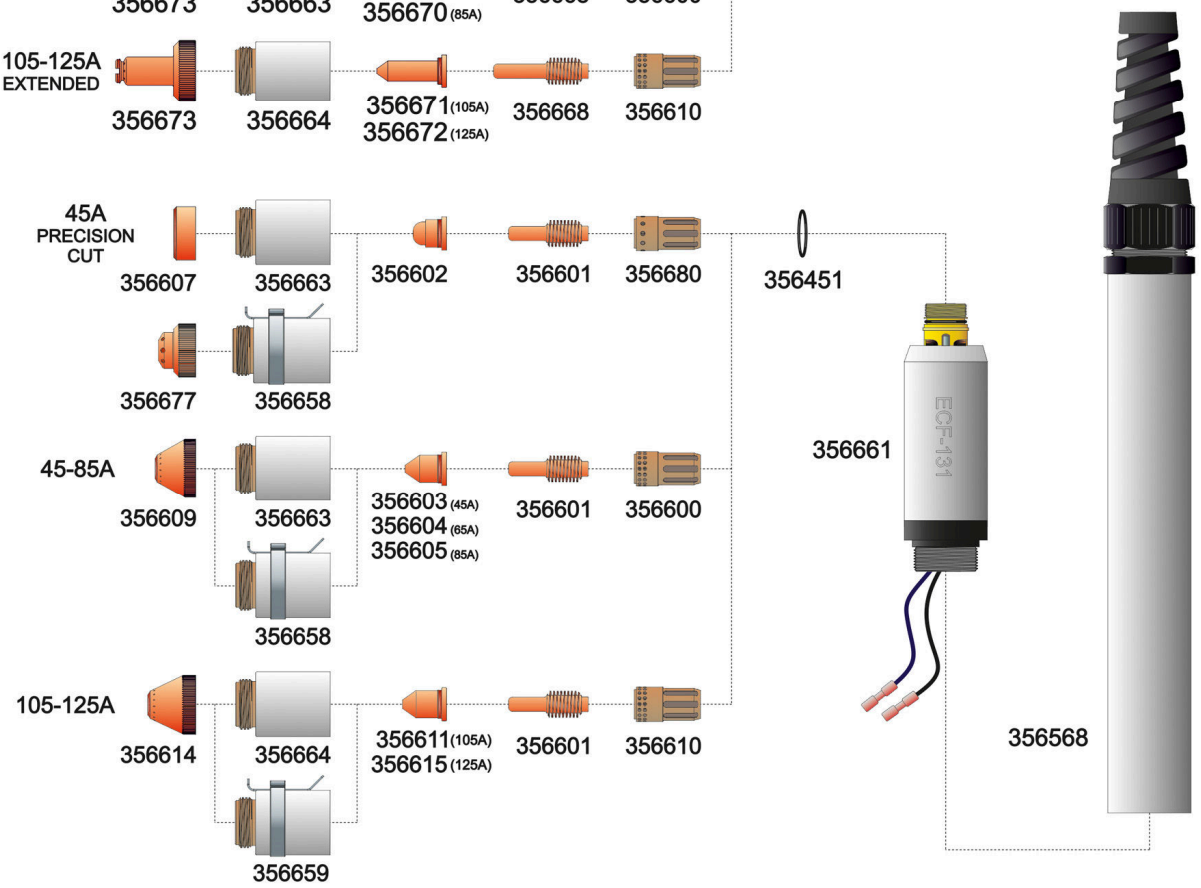

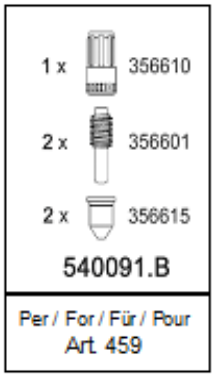

Codice / Code Best-Nr. / Code	Descrizione / Description Beschreibung / Description	Blister Conf. / Packag. Pkt. / Embal.	€
356660	Testina per torcia manuale - Hand torch head - Schneidkopf für Handbrenner - Tête pour torche manuelle		300,00
356661	Testina per torcia automatica - Machine torch head Schneidkopf für Maschinenbrenner - Tête pour torche automatique		432,00

Codice / Code Best-Nr. / Code	Descrizione / Description Beschreibung / Description	Blister Conf. / Packag. Pkt. / Embal.
PER TORCIA ECF-131 - FOR ECF-131 TORCH - FÜR ECF-131 BRENNER - POUR TORCHE ECF-131		Pz. / pcs. / Stck.
356694	Cartuccia accensione per testina ECF-131 - Ignition cartridge for torch head ECF-131 Zündpatrone für ECF-131 Schneidkopf - Cartouche de démarrage pour tête ECF-131	
309271	Chiavetta per cartuccia accensione ECF-131 - Key for ignition cartridge for ECF-131 Montageschlüssel für Patrone ECF-131 - Clé pour monter la cartouche pour ECF-131	
356662	Impugnatura con pulsante per torcia manuale - Hand grip with button for hand torch Handgriff mit Taste für Handbrenner - Poignée avec bouton pour torche manuelle	
356568	Impugnatura per torcia automatica - Hand grip for machine torch Handgriff für Maschinenbrenner - Poignée pour torche automatique	
356451	Anello di tenuta testina OR (20 pezzi) - O-Ring for torch head (20 pieces) O-Ring-Dichtung für Schneidkopf (20 Stück) - Bague d'étanchéité (OR) pour tête (20 pièces)	
540091.B	Kit ricambi «primo utilizzo» per art. 459 - Consumables kit «first use» for item 459 Verschleissteileset «Erste Verwendung» für Art. 459 - Kit consommables «première utilisation» pour art. 459	
356599.B	Ugello 65-85 A per scriccatura - Nozzle, 65-85 A, for gouging Düse, 65-85 A, zum Plasmafugen - Buse, 65-85 A, pour décriquage	10
356600.B	Diffusore isolante, 45-85 A - Insulating diffusor, 45-85 A Isolierender Diffusor, 45-85A - Diffuseur isolant, 45-85 A	2
356601.B	Elettrodo, 45-125 A - Electrode, 45-125 A - Elektrode, 45-125 A - Electrode, 45-125 A	5
356602.B	Ugello, precision cut, 45 A - Nozzle, precision cut, 45 A Düse, precision cut, 45 A - Buse, precision cut, 45 A	10
356603.B	Ugello, 45 A - Nozzle, 45 A - Düse, 45 A - Buse, 45 A	10
356604.B	Ugello, 65 A - Nozzle, 65A - Düse, 65 A - Buse, 65 A	10
356605.B	Ugello, 85 A - Nozzle, 85 A - Düse, 85 A - Buse, 85 A	10
356607.B	Deflettore, precision cut, 45 A - Deflector, precision cut, 45 A Deflektor, precision cut, 45 A - Déflecteur, precision cut, 45 A	3
356608.B	Protezione taglio contatto, 45-85 A - Contact cutting shield cap, 45-85 A Kontaktschneidschutz, 45-85 A - Protection pour découpe par contact, 45-85 A	2
356609.B	Protezione ugello per torcia automatica, 45-85 A - Shield cap for machine torch, 45-85 A Düsenschutz für Maschinenbrenner, 45-85 A - Protection buse pour torche automatique, 45-85 A	2
356610.B	Diffusore isolante, 105-125 A - Insulating Diffusor, 105-125 A Isolierender Diffusor, 105-125 A - Diffuseur isolant, 105-125 A	2
356611.B	Ugello, 105 A - Nozzle, 105 A - Düse, 105 A - Buse, 105 A	10
356613.B	Protezione taglio contatto, 105-125 A - Contact cutting shield cap, 105-125 A Kontaktschneidschutz, 105-125 A - Protection pour découpe par contact, 105-125 A	2
356614.B	Protezione ugello per torcia automatica, 105-125 A - Shield cap for machine torch, 105-125 A Düsenschutz für Maschinenbrenner, 105-125 A - Protection buse pour torche automatique, 105-125 A	2
356615.B	Ugello, 125 A - Nozzle, 125 A - Düse, 125 A - Buse, 125 A	10
356619.B	Ugello 105 A per scriccatura - Nozzle, 105 A, for gouging Düse, 105 A, zum Plasmafugen - Buse, 105 A, pour décriquage	10
356620.B	Ugello 125 A per scriccatura - Nozzle, 125 A, for gouging Düse, 125 A, zum Plasmafugen - Buse, 125 A, pour décriquage	10
356621.B	Protezione per scriccatura - Protection for gouging - Schutz zum Plasmafugen - Protection pour décriquage	2
356658.B	Portaugello con sensore ohmico per banco con terzo asse, 45-85 A - Nozzle holder with ohmic sensor for cutting table with third axis, 45-85 A - Düsenhalter mit Buchse ohmschen Sensor für Schneidetisch mit der dritten Achse, 45-85 A - Porte-buse avec capteur ohmique pour table de coupe avec le troisième axe, 45-85 A	1
356659.B	Portaugello con sensore ohmico per banco con terzo asse, 105-125 A - Nozzle holder with ohmic sensor for cutting table with third axis, 105-125 A - Düsenhalter mit Buchse ohmschen Sensor für Schneidetisch mit der dritten Achse, 105-125 A - Porte-buse avec capteur ohmique pour table de coupe avec le troisième axe, 105-125 A	1
356663.B	Portaugello, 45-85 A - Nozzle holder, 45-85 A - Düsenhalter, 45-85 A - Porte-buse, 45-85 A	1
356664.B	Portaugello, 105-125 A - Nozzle holder, 105-125 A - Düsenhalter, 105-125 A - Porte-buse, 105-125 A	1
356668.B	Elettrodo lungo - Extended electrode - Lange Elektrode - Electrode longue	5
356669.B	Ugello lungo, 65 A - Extended nozzle, 65 A - Lange Düse, 65 A - Buse longue, 65 A	5
356670.B	Ugello lungo, 85 A - Extended nozzle, 85 A - Lange Düse, 85 A - Buse longue 85 A	5
356671.B	Ugello lungo, 105 A - Extended nozzle, 105 A - Lange Düse, 105 A - Buse longue 105 A	5
356672.B	Ugello lungo, 125 A - Extended nozzle, 125 A - Lange Düse, 125 A - Buse longue 125 A	5
356673.B	Protezione taglio contatto ugello lungo - Contact shield cap for extended nozzle Kontaktschneidschutz für lange Düse - Protection pour coupe par contact pour buse longue	2
356677.B	Schermo auto-ohmico precision cut - Auto-ohmic precision cut shield Auto-Ohmscher Precision Cut Schutz - Protection auto-ohmique precision cut	2
356680.B	Diffusore isolante, precision cut - Precision cut insulating diffusor Precision cut Isolierender Diffusor - Diffuseur isolant precision cut	2

PER TORCIA ECF-181 - FOR ECF-181 TORCH - FÜR ECF-181 BRENNER - POUR TORCHE ECF-181

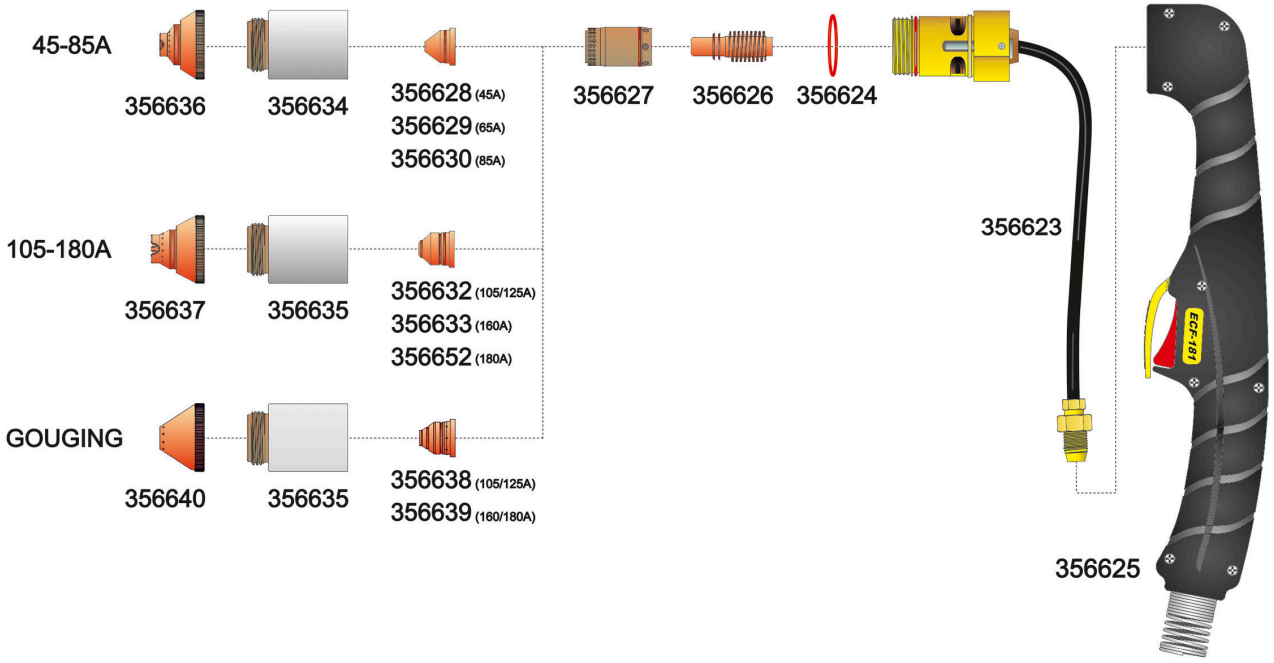

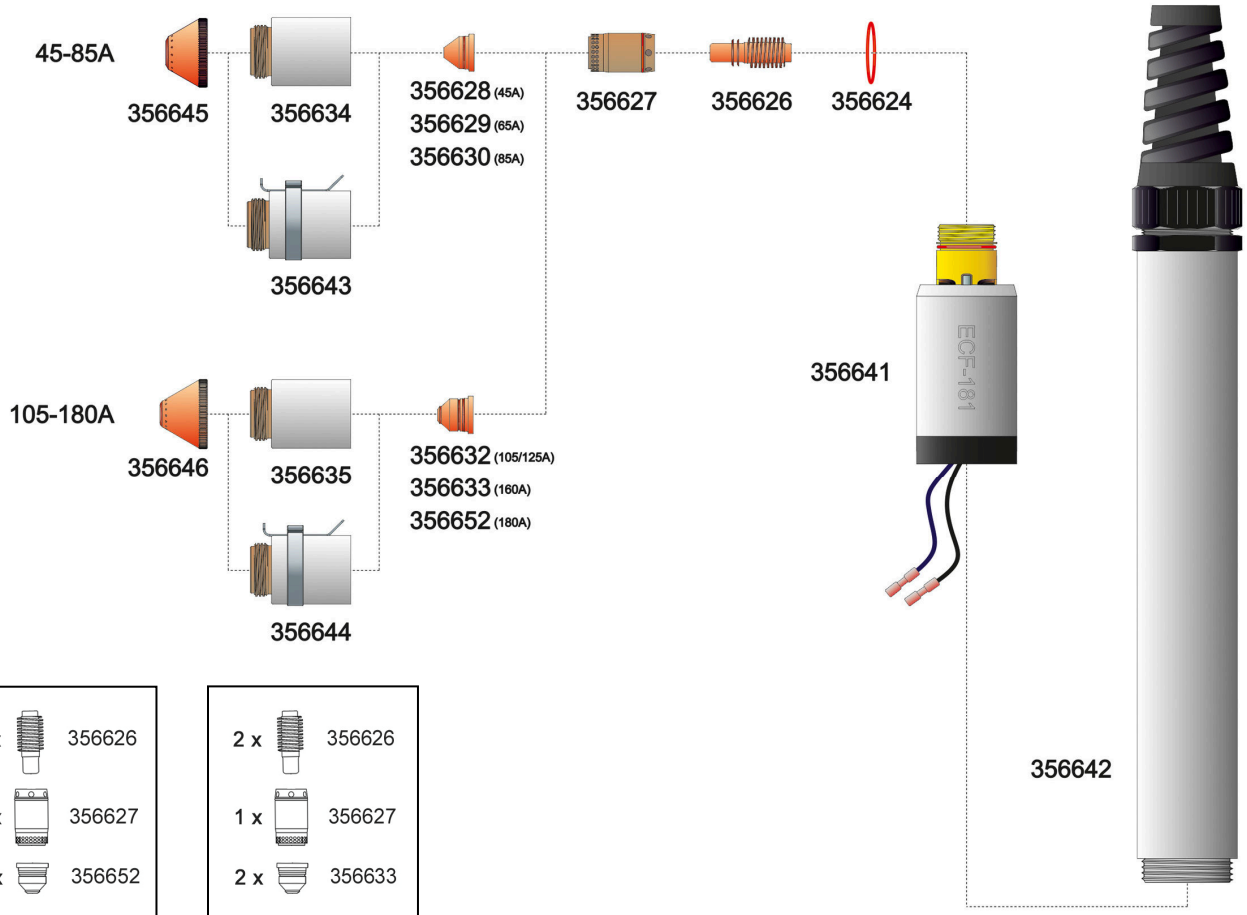

2 x 356626	2 x 356626
1 x 356627	1 x 356627
2 x 356652	2 x 356633
540093.B	540094.B
Per/For/Für/Pour Art. 461	Per/For/Für/Pour Art. 441

Codice / Code Best-Nr. / Code	Descrizione / Description Beschreibung / Description	Blister Conf. / Packag. Pkt. / Embal.
PER TORCIA ECF-181 - FOR ECF-181 TORCH - FÜR ECF-181 BRENNER - POUR TORCHE ECF-181		**Pz. / pcs. / Stck.**
356623	Testina torcia manuale - Hand torch head Schneidkopf für Handbrenner - Tête pour torche manuelle	
356641	Testina torcia automatica - Machine torch head Schneidkopf für Maschinenbrenner - Tête pour torche automatique	
356695	Cartuccia accensione per testina ECF-181 - Ignition cartridge for torch head ECF-181 Zündpatrone für ECF-181 Schneidkopf - Cartouche de démarrage pour tête ECF-181	
309272	Chiavetta per cartuccia accensione ECF-181 - Key for ignition cartridge for ECF-181 Montageschlüssel für Patrone ECF-181 - Clé pour monter la cartouche pour ECF-181	
356625	Impugnatura con pulsante per torcia manuale - Hand grip with button for hand torch Handgriff mit Taste für Handbrenner - Poignée avec bouton pour torche manuelle	
356642	Impugnatura per torcia automatica - Hand grip for machine torch Handgriff für Maschinenbrenner - Poignée pour torche automatique	
356624	Anello di tenuta testina OR (20 pezzi) - O-Ring for torch head (20 pieces) O-Ring-Dichtung für Schneidkopf (20 Stück) - Bague d'étanchéité (OR) pour tête (20 pièces)	
540093.B	Kit ricambi «primo utilizzo» per art. 461 Consumables kit «first use» for item 461 Verschleissteileset «Erste Verwendung» für Art. 461 Kit consommables «première utilisation» pour art. 461	
540094.B	Kit ricambi «primo utilizzo» per art. 441 Consumables kit «first use» for item 441 Verschleissteileset «Erste Verwendung» für Art. 441 Kit consommables «première utilisation» pour art. 441	
356626.B	Elettrodo - Electrode Elektrode - Electrode	5
356627.B	Diffusore isolante - Insulating Diffusor Isolierender Diffusor - Diffuseur isolant	2
356628.B	Ugello, 45 A - Nozzle, 45 A - Düse, 45 A - Buse, 45 A	10
356629.B	Ugello, 65 A - Nozzle, 65 A - Düse, 65 A - Buse, 65 A	10
356630.B	Ugello, 85 A - Nozzle, 85 A - Düse, 85 A - Buse, 85 A	10
356632.B	Ugello 105-125 A - Nozzle, 105-125 A Düse, 105-125 A - Buse, 105-125 A	10
356633.B	Ugello 160 A - Nozzle, 160 A - Düse, 160 A - Buse, 160 A	10
356652.B	Ugello 180 A - Nozzle, 180 A - Düse, 180 A - Buse, 180 A	10
356634.B	Portaugello, 45-85 A - Nozzle holder, 45-85 A Düsenhalter, 45-85 A - Porte-buse, 45-85 A	1
356635.B	Portaugello, 105-180 A - Nozzle holder, 105-180 A Düsenhalter, 105-180 A - Porte-buse, 105-180 A	1
356636.B	Protezione taglio contatto, 45-85 A - Contact cutting shield cap, 45-85 A Kontaktschneidschutz, 45-85 A - Protection pour découpe par contact, 45-85 A	2
356637.B	Protezione taglio contatto, 105-180 A - Contact cutting shield cap, 105-180 A Kontaktschneidschutz, 105-180 A - Protection pour découpe par contact, 105-180 A	2
356638.B	Ugello 105-125 A per scriccatura - Nozzle, 105-125 A, for gouging Düse, 105-125 A, zum Plasmafugen - Buse, 105-125 A, pour décriquage	10
356639.B	Ugello 160-180 A per scriccatura - Nozzle, 160-180 A, for gouging Düse, 160-180 A, zum Plasmafugen - Buse, 160-180 A, pour décriquage	10
356640.B	Protezione per scriccatura - Protection for gouging Schutz zum Plasmafugen - Protection pour décriquage	2
356643.B	Portaugello con sensore ohmico per banco con terzo asse, 45-85 A Nozzle holder with ohmic sensor for cutting table with third axis, 45-85 A Düsenhalter mit Buchse ohmschen Sensor für Schneidetisch mit der dritten Achse, 45-85 A Porte-buse avec capteur ohmique pour table de coupe avec le troisième axe, 45-85 A	1
356644.B	Portaugello con sensore ohmico per banco con terzo asse, 105-180 A Nozzle holder with ohmic sensor for cutting table with third axis, 105-180 A Düsenhalter mit Buchse ohmschen Sensor für Schneidetisch mit der dritten Achse, 105-180 A Porte-buse avec capteur ohmique pour table de coupe avec le troisième axe, 105-180 A	1
356645.B	Protezione ugello per torcia automatica, 45-85 A - Shield cap for machine torch, 45-85 A Düsenschutz für Maschinenbrenner, 45-85 A - Protection buse pour torche automatique, 45-85 A	2
356646.B	Protezione ugello per torcia automatica, 105-180 A - Shield cap for machine torch, 105-180 A Düsenschutz für Maschinenbrenner, 105-180 A - Protection buse pour torche automatique, 105-180 A	2

PER TORCIA CP 180C MAR-DAR - FOR CP 180C TORCH MAR-DAR
FÜR CP 180C MAR-DAR BRENNER - POUR TORCHE CP 180C MAR-DAR

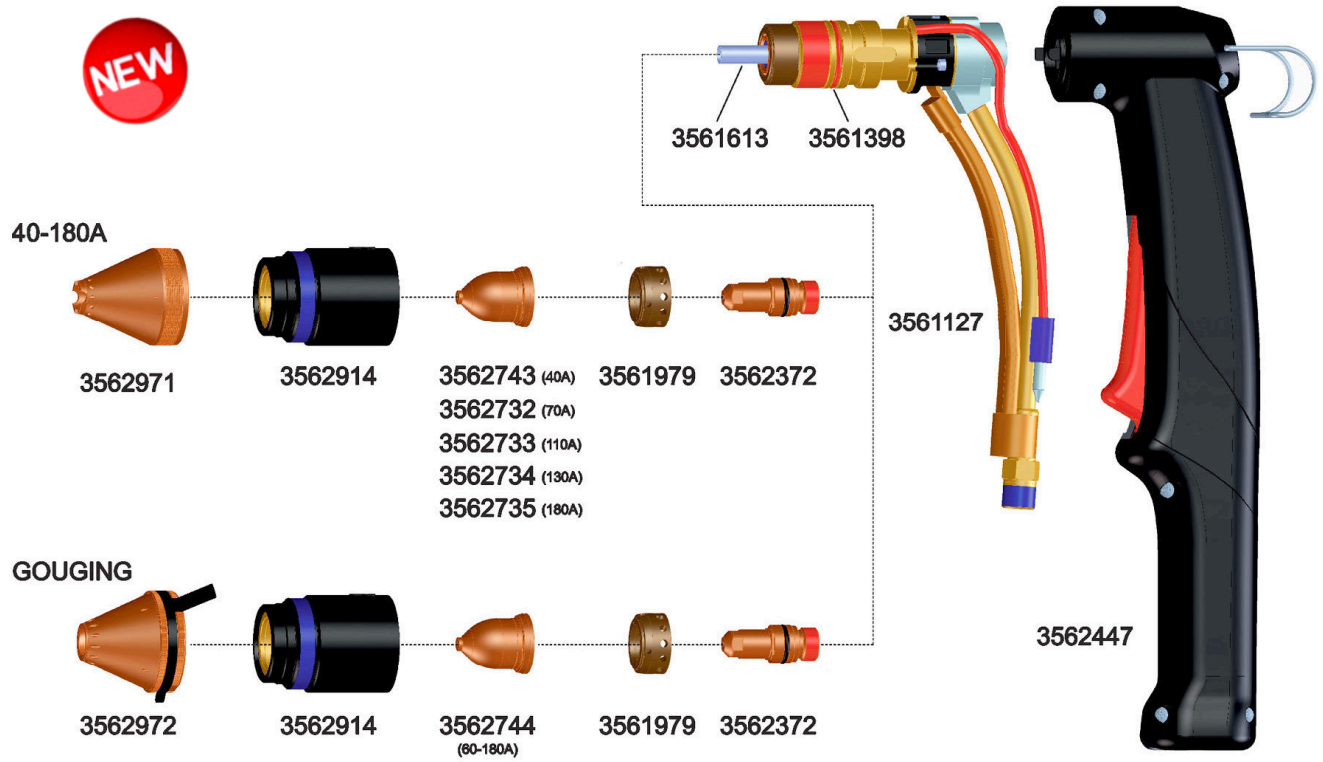

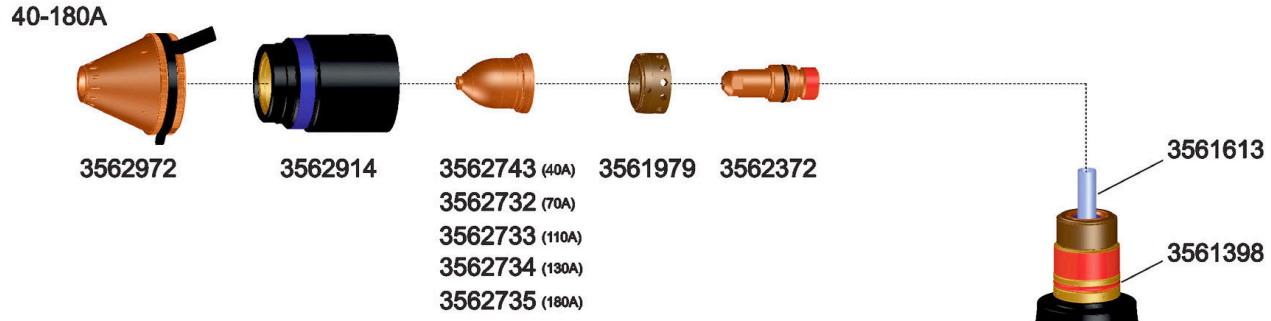

540183.B MAR STARTING KIT 180A	540184.B DAR STARTING KIT 180A
1 x 3562372	1 x 3562372
1 x 3561979	1 x 3561979
1 x 3562735 (180A)	1 x 3562735 (180A)
1 x 3562914	1 x 3562914
1 x 3562971	1 x 3562972

Codice / Code Best-Nr. / Code	Descrizione / Description Beschreibung / Description	Blister Conf. / Packag. Pkt. / Embal.
PER TORCIA CP 180C MAR-DAR - FOR CP 180C TORCH MAR-DAR FÜR CP 180C MAR-DAR BRENNER - POUR TORCHE CP 180C MAR-DAR		**Pz. / pcs. / Stck.**
3561127	Testina torcia manuale Hand torch head Schneidkopf für Handbrenner Tête pour torche manuelle	
3561126	Testina torcia automatica Machine torch head Schneidkopf für Maschinenbrenner Tête pour torche automatique	
3562447	Impugnatura con pulsante per torcia manuale Hand grip with button for hand torch Handgriff mit Taste für Handbrenner Poignée avec bouton pour torche manuelle	
3561398	Anello di tenuta testina OR O-Ring for torch head O-Ring-Dichtung für Schneidkopf Bague d'étanchéité (OR) pour tête	5
540183.B	Starting kit per torcia manuale CP 180C MAR (180A) Consumables kit "STARTING KIT for hand torch CP 180C MAR (180A) Verschleissteileset "STARTING KIT" für Handbrenner CP 480C MAR (180A) Kit consommables "STARTING KIT" pour torche manuelle CP 180C MAR (180A)	
540184.B	Starting kit per torcia automatica CP 180C DAR (180A) Consumables kit "STARTING KIT for machine torch CP 180C DAR (180A) Verschleissteileset "STARTING KIT" für Maschinenbrenner CP 480C DAR (180A) Kit consommables "STARTING KIT" pour torche automatique CP 180C DAR (180A)	
3561613.B	Tubo raffreddamento Cooling hose Kühlschlauch Tuyau de refroidissement	5
3561979.B	Diffusore isolante Insulating Diffusor Isolierender Diffusor Diffuseur isolant	1
3562372.B	Elettrodo Electrode Elektrode Electrode	5
3562732.B	Ugello, 70 A, Ø 1,35 mm - Nozzle, 70 A, Ø 1,35 mm Düse, 70 A, Ø 1,35 mm - Buse, 70 A, Ø 1,35 mm	5
3562733.B	Ugello, 110 A, Ø 1,50 mm - Nozzle, 110 A, Ø 1,50 mm Düse, 110 A, Ø 1,50 mm - Buse, 110 A, Ø 1,50 mm	5
3562734.B	Ugello 130 A, Ø 1,65 mm - Nozzle, 130 A, Ø 1,65 mm Düse, 130 A, Ø 1,65 mm - Buse, 130 A, Ø 1,65 mm	5
3562735.B	Ugello 180 A, Ø 1,90 mm - Nozzle, 180 A, Ø 1,90 mm Düse, 180 A, Ø 1,90 mm - Buse, 180 A, Ø 1,90 mm	5
3562743.B	Ugello, 40 A, Ø 0,80 mm - Nozzle, 40 A, Ø 0,80 mm Düse, 40 A, Ø 0,80 mm - Buse, 40 A, Ø 0,80 mm	5
3562744.B	Ugello 60-180 A per scriccatura (CP 180C MAR), Ø 3,00 mm Nozzle, 60-180 A, for gouging (CP 180C MAR), Ø 3,00 mm Düse, 60-180 A, zum Plasmafugen (CP 180C MAR), Ø 3,00 mm Buse, 60-180 A, pour décriquage (CP 180C MAR), Ø 3,00 mm	5
3562914.B	Portaugello Nozzle holder Düsenhalter Porte-buse	1
3562971.B	Protezione taglio contatto per CP 180C MAR Contact cutting shield cap for CP 180C MAR Kontaktschneidschutz für CP 180C MAR Protection pour découpe par contact pour CP 180C MAR	1
3562972.B	Protezione taglio per CP 180C DAR e per scriccatura (CP 180C MAR) Cutting Shield cap for CP 180C DAR and for gouging (CP 180C MAR) Sneidschutz für CP 180C DAR und zum Plasmafugen (CP 180C MAR) Protection découpe pour CP 180C DAR et pour décriquage (CP 180C MAR)	1

Codice / Code Best-Nr. / Code	Descrizione / Description Beschreibung / Description
PER TORCIA P70 - FOR P70 TORCH - FÜR P70 BRENNER - POUR TORCHE P70	
356530	Testina torcia manuale - Hand torch head - Schneidkopf für Handbrenner - Tête torche manuelle
356545	Testina torcia automatica - Machine torch head Schneidkopf für Maschinenbrenner - Tête torche automatique
356470	Anello di tenuta testina OR (20 pezzi) - O-Ring for torch head (20 pieces) O-Ring-Dichtung für Schneidkopf (20 Stück) - Bague d'étanchéité (OR) pour tête (20 pièces)
540082.B	Kit ricambi «primo utilizzo» per art. 473 - Consumables kit «first use» for item 473 Verschleissteileset «Erste Verwendung» für Art. 473 - Kit consommables «première utilisation» pour art. 473
356463.B	Ugello Ø 1 mm per torcia manuale per art. 473 - Ø 1 mm nozzle for hand torch for item 473 Düse, Ø 1 mm, für Handbrenner für Art. 473 - Buse Ø 1 mm pour torche manuelle pour art. 473
356464.B	Diffusore isolante - Insulating diffusor - Isolierender Diffusor - Diffuseur isolant
356467.B	Ugello lungo Ø 1 mm per torcia manuale - Ø 1 mm extended nozzle for hand torch Lange Düse, Ø 1 mm, für Handbrenner - Buse longue Ø 1 mm pour torche manuelle
356532.B	Diffusore inox - Stainless steel diffusor - Diffusor aus rostfreiem Stahl - Diffuseur en acier inox
356533.B	Elettrodo - Electrode - Elektrode - Electrode
356534.B	Elettrodo lungo - Extended electrode - Lange Elektrode - Electrode longue
356537.B	Ugello Ø 1,2 mm per torcia manuale per art. 473 - Ø 1,2 mm nozzle for hand torch for item 473 Düse, Ø 1,2 mm, für Handbrenner für Art. 473 - Buse Ø 1,2 mm pour torche manuelle pour art. 473
356539.B	Ugello lungo Ø 1,2 mm per torcia manuale per art. 473 Ø 1,2 mm extended nozzle for hand torch for art. 473 Lange Düse, Ø 1,2 mm, für Handbrenner für Art. 473 Buse longue Ø 1,2 mm pour torche manuelle pour art. 473
356540.B	Porta ugello - Nozzle holder - Düsenhalter - Porte-buse
356541.B	Distanziale a molla - Spacer spring - Gefedertes Distanzstück - Entretoise à ressort
356542.B	Distanziale a due punte - Double pointed spacer Distanzstück mit zwei Spitzen - Entretoise à deux pointes
356543.B	Protezione ugello lungo (fino a 50 A) - Shield cap for extended nozzle (max 50 A) Schutz für lange Düse (bis zu 50 A) - Protection pour buse longue (jusqu'à 50 A)
356544.B	Protezione per taglio a contatto ugello lungo - Contact shield cap for extended nozzle Kontaktschneidschutz für lange Düse - Protection pour coupe par contact pour buse longue
356547.B	Ugello Ø 1,0 mm per torcia automatica - Ø 1,0 mm nozzle for machine torch Düse, Ø 1,0 mm, für Maschinenbrenner - Buse Ø 1,0 mm pour torche automatique
356548.B	Ugello Ø 1,2 mm per torcia automatica per art. 473 - Ø 1,2 mm nozzle for machine torch for art. 473 Düse, Ø 1,2 mm, für Maschinenbrenner für Art. 473 - Buse Ø 1,2 mm pour torche automatique pour art. 473

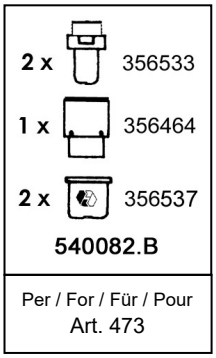

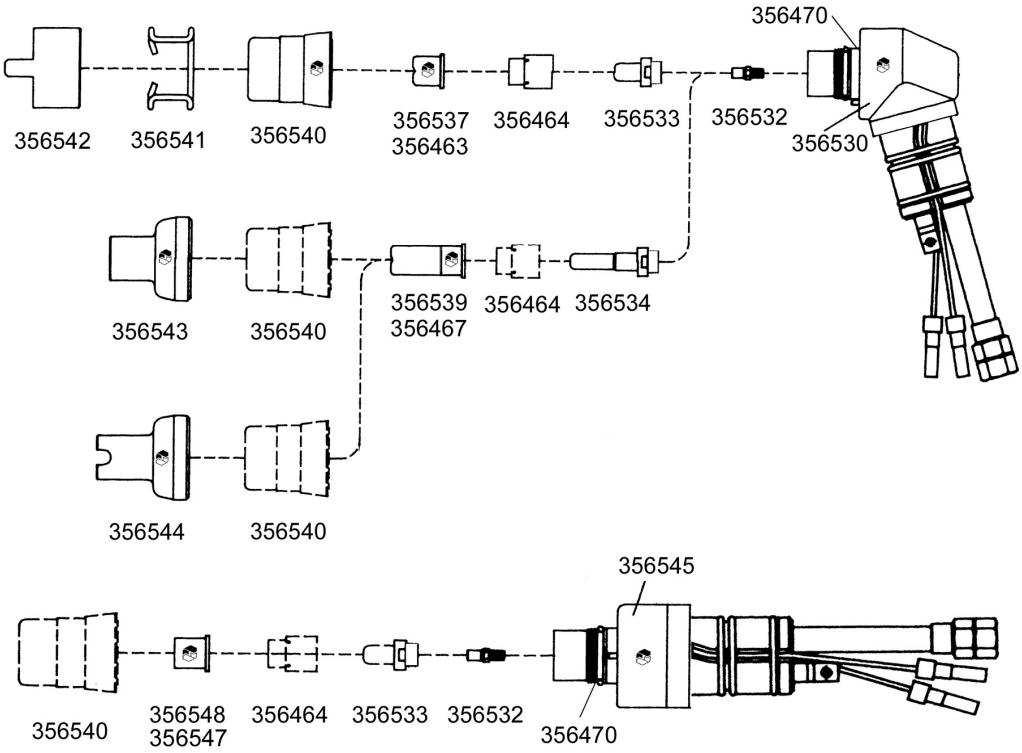

DIAGRAMMA SEQUENZA DI TAGLIO – CUTTING SEQUENCE DIAGRAM
SCHNEIDFOLGENDIAGRAMM - DIAGRAMME DE SÉQUENCE DE COUPE

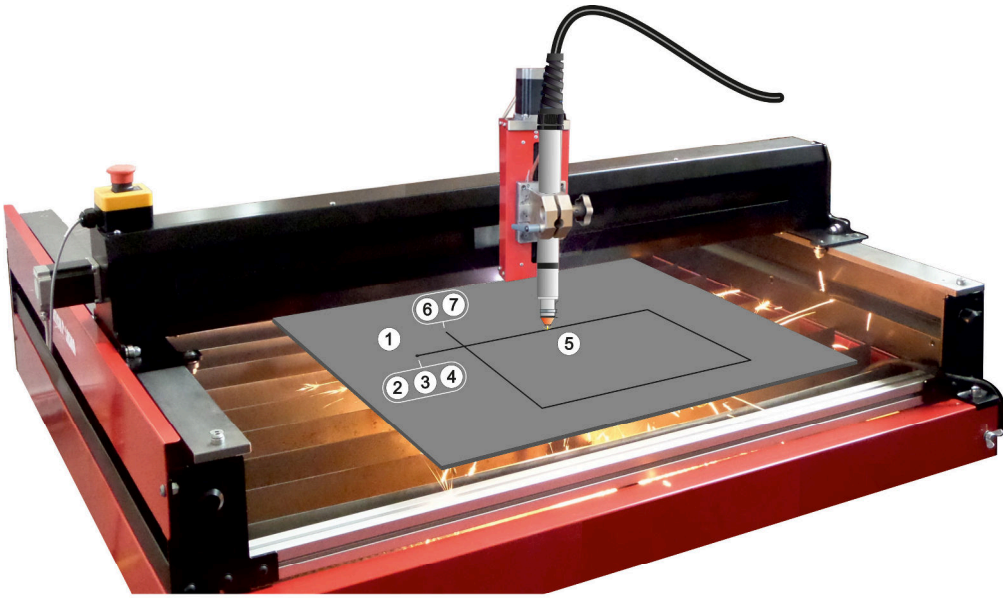

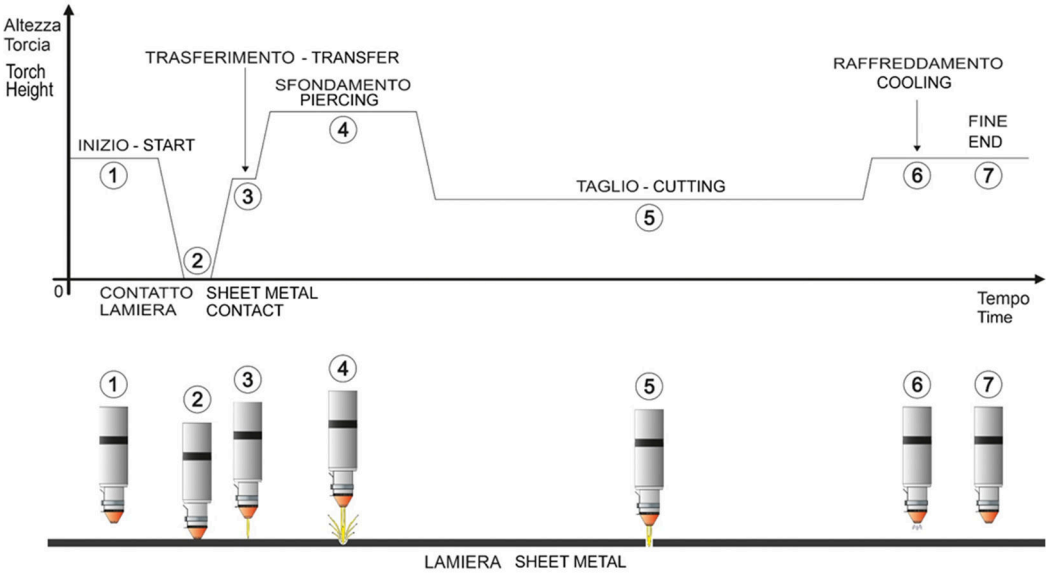

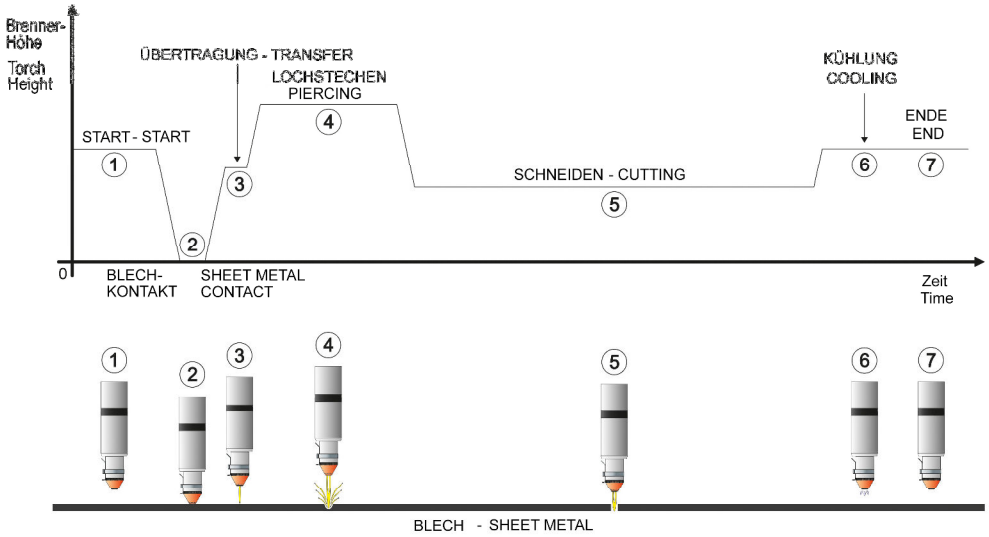

TABELLE TECNICHE PER TAGLIO AUTOMATICO
TECHNICAL TABLES FOR MECHANIZED CUTTING
TECHNISCHE TABELLEN FÜR MECHANISIERTES SCHNEIDEN
TABLEAUX TECHNIQUES POUR COUPE AUTOMATIQUE

Nelle tabelle sono indicate le regolazioni ottimali per il taglio di un determinato materiale. Tuttavia, a causa delle differenze dovute all'installazione su diversi pantografi e alle diverse caratteristiche dei materiali da tagliare, i parametri ottimali possono richiedere variazioni rispetto a quelli indicati. Nota: i dati presenti nelle tabelle di taglio sono ottenuti con consumabili nuovi.
Per ogni spessore di un determinato materiale si possono utilizzare diverse correnti di taglio. Se prevalgono esigenze di produttività, impostare la massima corrente permessa e la velocità indicata nella colonna Velocità di taglio - Massima. Se prevalgono esigenze di qualità, impostare, come punto di partenza, la velocità indicata nella colonna Velocità di taglio - Qualità.
Prima di effettuare qualsiasi regolazione, verificare che:
- la torcia sia perpendicolare al piano di taglio,
- elettrodo, ugello e protezione ugello non siano eccessivamente usurati e che la loro combinazione sia rispondente al lavoro scelto,
- la direzione di taglio, in funzione della figura da ottenere, sia corretta.

Il lato migliore di un taglio è quello destro rispetto alla direzione di moto della torcia (il diffusore plasma ha i fori in senso orario). Nel caso si debbano tagliare spessori alti, è necessario prestare particolare attenzione nella fase di sfondamento: cercare di togliere l'accumulo di materiale fuso attorno al foro di inizio taglio, in modo da evitare fenomeni di doppio arco quando la torcia ripassa per il punto di partenza.
Inoltre, tenere sempre pulita la protezione ugello da eventuali scorie di metallo fuso che vi hanno aderito.

The technical tables show the optimal settings for cutting a specific material. However, due to the installation differences as well as pantographs and the different characteristics of the materials to be cut, the optimal parameters may require variations from those indicated. Note: data indicated in the cutting tables are obtained with new consumables.
For each thickness of a given material, different currents cutting can be used. If productivity needs prevail, set the maximum current allowed and the speed indicated in the column: Cutting speed - Maximum. If quality requirements prevail, set the speed indicated in column: Cutting speed - Quality as a starting point.
Before making any adjustments, verify that:
- the torch is perpendicular to the cutting plane,
- electrode, nozzle and nozzle protection are not worn out and that their combination is suitable to the chosen work,
- the cutting direction, depending on the shape to be obtained, is correct.

The best side of a cut is the right side with respect to the direction of motion of the torch (the plasma diffuser has the holes in a clockwise direction). If you need to cut high thicknesses, it is necessary to pay particular attention during the piercing phase: try to remove the accumulation of molten material around the hole at the start of the cut, so as to avoid double arc phenomena when the torch passes back through the starting point.
Furthermore, always keep the nozzle protection clean from any molten metal slag that has adhered to it.

Die technischen Tabellen geben die optimalen Einstellungen eines bestimmten Materials zum schneiden. Wegen den Unterschieden der Installation auf verschiedenen Stromabnehmern und der unterschiedlichen Eigenschaften den Materialien zu schneiden, können jedoch Abweichungen von den angegebenen optimalen Parametern erforderlich sein. Hinweis: Die Daten in den Schnitttabellen beziehen sich auf neue Verschleissteile.
Für jede Dicke eines bestimmten Materials kann man unterschiedliche Schneidströme verwendet werden. Wenn Produktivitätsforderungen überwiegen, stellen Sie den maximal zulässigen Strom und die Geschwindigkeit, die in der Spalte „Schnittgeschwindkeit - Maximum" geeignet ist. Wenn Qualitätsforderungen vorherrschen, stellen Sie als Anfangspunkt die Geschwindigkeit, die in der Spalte „Schnittgeschwindigkeit - Qualität" geeignet ist.
Bevor Sie jede Anpassungen vornehmen, prüfen Sie was folgt:
- Der Brenner steht senkrecht zum Schneidetisch,
- Elektrode, Düse und Düsenschutz sind nicht übermäßig abgenutzt und dass, ihre Kombination der gewählten Aufgabe entspricht,
- die Schnittrichtung ist nach gewünschter Figur korrekt.

Die beste Seite eines Schnitts ist die rechte Seite in Bezug auf die Bewegungsrichtung des Brenners (der Plasmadiffusor hat die Löcher im Uhrzeigersinn). Wenn große Dicken geschnitten werden müssen, ist es gut, besondere Vorsicht während der Durchbruchsphase zu haben:
Sie versuchen, die Ansammlung von geschmolzenem Material um das Loch zum Beginn des Schnitts zu entfernen, um Doppellichtbogenphänomene beim Durchgang zu vermeiden, wenn der Brenner durch den Startpunkt zurückkehrt.
Halten Sie den Düsenschutz frei von eventuell anhaftenden geschmolzenen Metallresten.

Les tableaux techniques indiquent les réglages optimaux pour couper un matériau spécifique. Cependant, en raison des différences dues à l'installation sur différents pantographes et aux différentes caractéristiques des matériaux à couper, les paramètres optimaux peuvent nécessiter des variations par rapport à ceux indiqués. Remarque : les données des tableaux de découpe sont obtenues avec des consommables neufs.
Pour chaque épaisseur d'un matériau donné, différents courants de coupe peuvent être utilisés. Si les besoins de productivité prévalent, réglez le courant maximum permis et la vitesse indiquée dans la colonne Vitesse de découpe-Maximum. Si les exigences de qualité prévalent, réglez la vitesse indiquée dans la colonne Vitesse de découpe-Qualité comme point de départ.
Avant d'effectuer des réglages, vérifiez que:
• la torche est perpendiculaire au plan de coupe.
• que l'électrode, la buse et la protection de buse ne soient pas excessivement usées et que leur combinaison soit adaptée au travail choisi.
• le sens de coupe, en fonction de la figure à obtenir, est correct.

Le meilleur côté d'une coupe est le côté droit par rapport au sens de déplacement de la torche (le diffuseur de plasma a les trous dans le sens des aiguilles d'une montre). Si l'on doit découper des épaisseurs élevées, il faut faire particulièrement attention lors de la phase de perçage : essayer d'éliminer l'accumulation de matière en fusion autour du trou en début de découpe, afin d'éviter les phénomènes de double arc lors du retour de la torche par le point de départ.
De plus, gardez toujours le protège-buse propre de tout débris de métal en fusion qui y aurait adhéré.

TABELLA COMPENSAZIONE STIMATA LARGHEZZA DEL TAGLIO (KERF)
ESTIMATED CUTTING WIDTH OFFSET TABLE (KERF)
KOMPENSATIONSTABELLE GESCHÄTZTE SCHNEIDBREITE (SCHNITTFUGE)
TABLEAU COMPENSATION DE LA LARGEUR ESTIMEE DE LA DECOUPE (SAIGNEE)

Spessore Thickness Stärke Epaisseur	Corrente di taglio / Torcia - Cutting current / Torch Schneidstrom / Brenner - Courant de découpe / Torche									
mm	**50A/ ECF-71**	**70A/ ECF-71**	**80A/ ECF-131**	**100A/ ECF-131**	**125A/ ECF-131**	**130A/CP 180C**	**180A/CP 180C**	**130A/ ECF-181**	**150A/ ECF-181**	**180A/ ECF-181**
1	1,4mm	1,4mm	1,4mm	1,5mm	1,2mm	1.4mm	1.3mm	1,9mm	1,3mm	1,4mm
2	1,4mm	1,4mm	1,5mm	1,8mm	1,3mm	1.5mm	1.4mm	2,0mm	1,4mm	1,5mm
3	1,5mm	1,5mm	1,6mm	2,0mm	1,7mm	1.6mm	1.8mm	2,1mm	1,8mm	1,9mm
5	1,6mm	1,7mm	1,8mm	2,1mm	1,8mm	1.7mm	2.1mm	2,2mm	2,2mm	2,2mm
10	1,8mm	1,9mm	2,1mm	2,4mm	2,1mm	2.0mm	2.6mm	2,5mm	2,4mm	2,5mm
15	1,8mm	2,1mm	2,3mm	2,7mm	2,5mm	2.2mm	3.1mm	2,9mm	2,6mm	2,6mm
20	2,0mm	2,2mm	2,5mm	3,0mm	2,9mm	2.4mm	3.3mm	3,2mm	2,8mm	2,9mm
25	2,1mm	2,2mm	2,7mm	3,3mm	3,2mm	2.6mm	3.5mm	3,5mm	3,1mm	3,2mm
30	N/A	2,4mm	2,7mm	3,5mm	3,4mm	2.9mm	3.8mm	3,7mm	3,5mm	3,6mm
35		2,5mm	2,8mm	3,6mm	3,6mm	3.1mm	4.2mm	3,9mm	3,8mm	3,9mm
40		N/A	3,0mm	3,7mm	3,8mm	3.3mm	4.5mm	4,1mm	4,1mm	4,1mm
45			N/A	3,8mm	3,8mm	3.5mm	4.8mm	4,3mm	4,2mm	4,2mm
50				4,1mm	4,1mm	3.6mm	5.2mm	4,5mm	4,4mm	4,5mm
55				N/A	4,8mm	3.7mm	5.3mm	4,8mm	4,8mm	4,9mm
60					5,0mm	3.7mm	5.5mm	5,0mm	5,1mm	5,2mm
65					N/A		5.6mm	N/A	5,3mm	5,4mm
70							5.8mm		5,5mm	5,6mm
75							5.9mm		N/A	5,8mm
80							6.1mm			6,0mm

TABELLA GENERALE N° SFONDAMENTI DAL PIENO CON UN SET DI CONSUMABILI (*)
GENERAL TABLE OF NO. OF PIERCINGS FROM FULL WITH A SET OF CONSUMABLES (*)
ALLGEMEINE TABELLE ANZAHL LOCHSTECHVERGÄNGE MIT VERSCHLEISSTEIL-BAUSATZ(*)
TABLEAU GENERAL N° PERCEES EN PARTANT DU MILIEU AVEC UN KIT DE PIECES CONSOMMABLES(*)

Spessore - Thickness Stärke - Epaisseur mm	**Art./Item 455**	**Art./Item 459**	**Art./Item 441**	**Art./Item 461**	**Art./Item 462**
3	550	950	1350	1000	
5	350	750	1100	800	
10	210	440	700	500	

(*) Solo sfondamento del pezzo - Only the piercing og the piece - Nur Lochstechen des Werkstücks - Seulement percée de la piéce

TABELLA DI TAGLIO 50A/ECF-71 SU ACCIAO - 50A / ECF-71 CUTTING TABLE ON STEEL
TABLEAU DE DECOUPE 50A/ECF-71 SUR L'ACIER - SCHNEIDTABELLE 50A/ECF-71 BEI STAHL

Spessore Thickness Stärke Epaisseur	Distanza sfondamento Pierce through distance Abstand beim Lochstechen Distance percée	Tempo sfondamento Pierce through time Lochstechzeit Temps percée	Distanza taglio torcia-pezzo Torch-piece cutting distance Schneidabstand Brenner-Werkstück Distance découpe torche-pièce	Velocità taglio - Cutting speed Schnittgeschwindkeit - Vitesse de découpe	
				Qualità - Quality Qualität - Qualité	Massima Maximum
mm	mm	ms	mm	mm/min	mm/min
1	4	50	2	12000	14000
2		150		7200	8350
3		250		4900	6150
5		600		2200	3150
10		900		1000	1300
15	Partenza dal bordo o preforo D.6mm Start from edge or D.6mm pre-hole Start ab Kante oder Vorbohrung D.6mm Dèpart du bord ou trou préliminaire D.6mm			480	680
20				260	350

TABELLA DI TAGLIO 70A/ECF-71 SU ACCIAO - 70A/ECF-71 CUTTING TABLE ON STEEL
TABLEAU DE DECOUPE 70A/ECF-71 SUR L'ACIER - SCHNEIDTABELLE 70A/ECF-71 BEI STAHL

Spessore Thickness Stärke Epaisseur	Distanza sfondamento Pierce through distance Abstand beim Lochstechen Distance percée	Tempo sfondamento Pierce through time Lochstechzeit Temps percée	Distanza taglio torcia-pezzo Torch-piece cutting distance Schneidabstand Brenner-Werkstück Distance découpe torche-pièce	Velocità taglio - Cutting speed Schnittgeschwindkeit - Vitesse de découpe	
				Qualità - Quality Qualität - Qualité	Massima - Maximum
mm	mm	ms	mm	mm/min	mm/min
1	4	40	2	13500	16000
2		100		6500	8200
3		200		5650	6700
5		500		3950	4500
10		700		1380	1850
15	Partenza dal bordo o preforo D.6mm Start from edge or D.6mm pre-hole Start ab Kante oder Vorbohrung D.6mm Dèpart du bord ou trou préliminaire D.6mm			600	960
20				460	680
25				310	450

TABELLA DI TAGLIO 105A/ECF-131 SU ACCIAO - 105A/ECF-131 CUTTING TABLE ON STEEL
TABLEAU DE DECOUPE 105A/ECF-131 SUR L'ACIER - SCHNEIDTABELLE 105A/ECF-131 BEI STAHL

Spessore Thickness Stärke Epaisseur	Distanza sfondamento Pierce through distance Abstand beim Lochstechen Distance percée	Tempo sfondamento Pierce through time Lochstechzeit Temps percée	Distanza taglio torcia-pezzo Torch-piece cutting distance Schneidabstand Brenner-Werkstück Distance découpe torche-pièce	Velocità taglio - Cutting speed Schnittgeschwindkeit - Vitesse de découpe	
				Qualità - Quality Qualität - Qualité	Massima - Maximum
mm	mm	ms	mm	mm/min	mm/min
1	4	25	3	16500	18000
2		75		12500	14900
3		155		9200	10500
5		375		5000	5860
10		500	4	2460	2900
15	5	1000		1120	1380
20	6	1600	5	760	850
25	Partenza dal bordo o preforo D.6mm Start from edge or D.6mm pre-hole Start ab Kante oder Vorbohrung D.6mm Dèpart du bord ou trou préliminaire D.6mm			520	600
30				390	415
35				280	360

TABELLA DI TAGLIO 125A/ECF-131 SU ACCIAO - 125A/ECF-131 CUTTING TABLE ON STEEL
TABLEAU DE DECOUPE 125A/ECF-131 SUR L'ACIER - SCHNEIDTABELLE 125A/ECF-131 BEI STAHL

Spessore Thickness Stärke Epaisseur	Distanza sfondamento Pierce through distance Abstand beim Lochstechen Distance percée	Tempo sfondamento Pierce through time Lochstechzeit Temps percée	Distanza taglio torcia-pezzo Torch-piece cutting distance Schneidabstand Brenner-Werkstück Distance découpe torche-pièce	Velocità taglio - Cutting speed Schnittgeschwindkeit - Vitesse de découpe	
				Qualità - Quality Qualität - Qualité	Massima - Maximum
mm	mm	ms	mm	mm/min	mm/min
1	4	20	3	18000	18000
2		70		14000	18000
3		150		9250	10900
5		350		6250	7050
10		450	4	2450	3150
15	5	900		1510	1700
20	6	1500	5	900	1100
25	7	2500		600	730
30	Partenza dal bordo o preforo D.6mm Start from edge or D.6mm pre-hole Start ab Kante oder Vorbohrung D.6mm Dèpart du bord ou trou préliminaire D.6mm			500	620
35				290	375
40				230	310
45				150	210

TABELLA DI TAGLIO 130A/ECF-181 SU ACCIAO - 130A/ECF-181 CUTTING TABLE ON STEEL
TABLEAU DE DECOUPE 130A/ECF-181 SUR L'ACIER - SCHNEIDTABELLE 130A/ECF-181 BEI STAHL

Spessore Thickness Stärke Epaisseur	Distanza sfondamento Pierce through distance Abstand beim Lochstechen Distance percée	Tempo sfondamento Pierce through time Lochstechzeit Temps percée	Distanza taglio torcia-pezzo Torch-piece cutting distance Schneidabstand Brenner-Werkstück Distance découpe torche-pièce	Velocità taglio - Cutting speed Schnittgeschwindkeit - Vitesse de découpe	
				Qualità - Quality Qualität - Qualité	Massima - Maximum
mm	mm	ms	mm	mm/min	mm/min
1	5	50	5	10800	10800
2		90		10740	10800
3		130		7432	9175
5		210		4459	5505
10		460		2163	2320
15	7	1060		987	1159
20		1700		652	759
25	8	2550		433	499
30	Partenza dal bordo o preforo D.6mm Start from edge or D.6mm pre-hole Start ab Kante oder Vorbohrung D.6mm Dèpart du bord ou trou préliminaire D.6mm			321	395
35				241	300
40				162	207
45				97	131

Nota: per il taglio dell'Alluminio le velocità vanno aumentate e per il taglio dell'Inox le velocità vanno diminuite in funzione dello spessore.
Note: for cutting Aluminium, the speed must be increased and for cutting stainless steel, the speed must be decreased according to thickness.
Abmerkung: für Schnitte an Aluminium muss die Geschwindigkeit erhöht werden und bei Edelstahl muss sie vermindert werden, immer je nach der Materialstärke.
Note: pour la découpe de l'aluminium les vitesses doivent être augmentées et pour la découpe de l'inox les vitesse doivent être diminuées.

TABELLA DI TAGLIO 150A/ECF-181 SU ACCIAO - 150A/ECF-181 CUTTING TABLE ON STEEL
TABLEAU DE DECOUPE 150A/ECF-181 SUR L'ACIER - SCHNEIDTABELLE 150A/ECF-181 BEI STAHL

Spessore Thickness Stärke Epaisseur	Distanza sfondamento Pierce through distance Abstand beim Lochstechen Distance percée	Tempo sfondamento Pierce through time Lochstechzeit Temps percée	Distanza taglio torcia-pezzo Torch-piece cutting distance Schneidabstand Brenner-Werkstück Distance découpe torche-pièce	Velocità taglio - Cutting speed Schnittgeschwindkeit - Vitesse de découpe	
				Qualità - Quality Qualität - Qualité	Massima - Maximum
mm	mm	ms	mm	mm/min	mm/min
1	5	20	5	18000	18000
2		70		18000	18000
3		120		14453	17372
5		260		8672	10705
10		400		3850	4166
15		800		1926	2252
20	7	1350		1206	1379
25		2200		820	936
30	8	2500		600	683
35	Partenza dal bordo o preforo D.6mm Start from edge or D.6mm pre-hole Start ab Kante oder Vorbohrung D.6mm Dèpart du bord ou trou préliminaire D.6mm			478	546
40				356	409
45				214	260
50				160	200

TABELLA DI TAGLIO 180A/ECF-181 SU ACCIAO - 180A/ECF-181 CUTTING TABLE ON STEEL
TABLEAU DE DECOUPE 180A/ECF-181 SUR L'ACIER - SCHNEIDTABELLE 180A/ECF-181 BEI STAHL

Spessore Thickness Stärke Epaisseur	Distanza sfondamento Pierce through distance Abstand beim Lochstechen Distance percée	Tempo sfondamento Pierce through time Lochstechzeit Temps percée	Distanza taglio torcia-pezzo Torch-piece cutting distance Schneidabstand Brenner-Werkstück Distance découpe torche-pièce	Velocità taglio - Cutting speed Schnittgeschwindkeit - Vitesse de découpe	
				Qualità - Quality Qualität - Qualité	Massima - Maximum
mm	mm	ms	mm	mm/min	mm/min
1	5	20	5	18000	18000
2		70		18000	18000
3		100		18000	18000
5		200		10735	13255
10		350		4240	4645
15		700		2395	2785
20	7	1200		1400	1565
25		1800		980	1105
30	8	2200		705	725
35		2500		610	625
40	Partenza dal bordo o preforo D.6mm Start from edge or D.6mm pre-hole Start ab Kante oder Vorbohrung D.6mm Dèpart du bord ou trou préliminaire D.6mm			510	520
45				350	450
50				330	400
55				310	350
60				150	200

NOTE NOTES

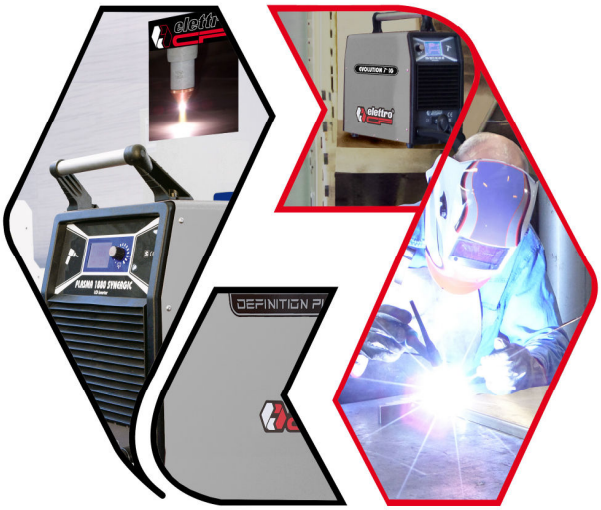

www.elettrocf.com
elettrocf@elettrocf.com

elettro c.f. s.r.l. • via Miglioli, 24
40024 Castel San Pietro Terme (Bologna) Italy
Tel. +39 051941453 (ric.aut.) • Telefax +39 051944602
www.elettrocf.com • elettrocf@elettrocf.com

La riproduzione anche parziale di questo listino è vietata, se non autorizzata da Elettro c.f.
The reproduction, either whole or partial, of this price-list without the prior consent of Elettro c.f., is strictly prohibited.
Reproduktion und Teilreproduktion von diesem Katalog sind, ohne die Vollmacht von Elettro c.f., verboten.
La reproduction même partielle de cette liste de prix est interdite sans l'accord de la société Elettro c.f.

Ci riserviamo di effettuare eventuali modifiche senza preavviso
We reserve the right to introduce changes without notice

Änderungen ohne Vorankündigung vorbehalten
Nous nous réservons le droit d'apporter des modifications sans préavis